Setup Before Use

5

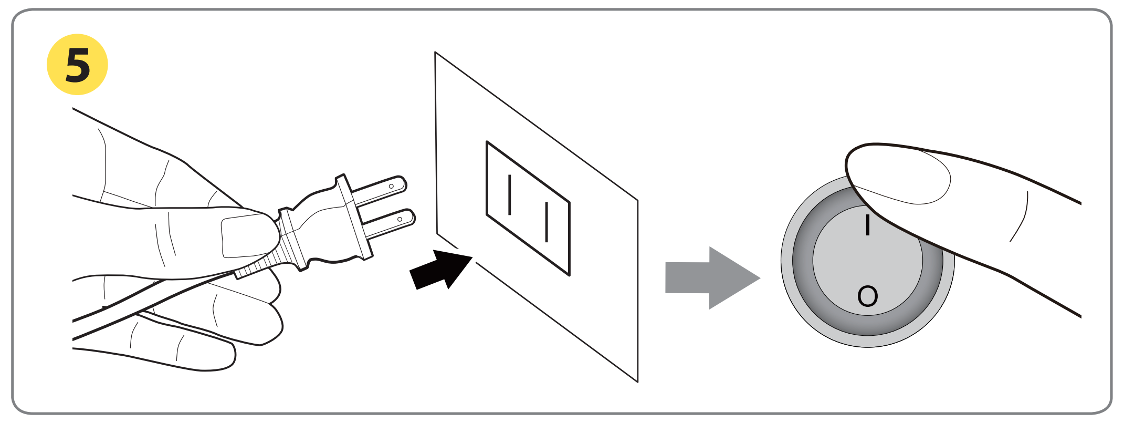

EN Plug the AC adaptor into the socket. Place the switch to the "I" (ON) position

DE Stecken Sie den Netzadapter in die Steckdose. Stellen Sie den Schalter auf die Position "I" (ON)

FR Branchez l'adaptateur secteur CA dans la prise. Positionnez l'interrupteur sur « I » (MARCHE)

IT Attaccare l'adattatore AC nella presa di corrente. Posizionare l'interruttore verso la "I" posizione (ON)

NL Steek de AC-adapter in het stopcontact. Zet de schakelaar in de stand "I" (AAN)

TR AC adaptörünü prize takın. Düğmeyi "I" (AÇIK) konumuna getirin

AR أدخل قابس مهايئ التيار المتردد في مقبس التيار الكهربائي. اضبط المفتاح على وضع I (تشغيل)

FA آداپتور AC را به سوکت وصل کنید سوییچ را روی موقعیت "I" (روشن) بگذارید

FI Liitä verkkolaite pistorasiaan. Aseta kytkin "I" (PÄÄLLÄ) -asentoon

NO Sett vekselstrømadapteren inn i stikkontakten. Sett strømbryteren til «I» (på)

SV Anslut växelströmsadaptern i uttaget. Ställ strömbrytaren i läget "I" (PÅ).

PL Podłącz zasilacz prądu zmiennego do gniazda zasilania. Przestaw włącznik na pozycję „I" (WŁĄCZENIE)

ES Enchufe el adaptador de CA a la toma de corriente eléctrica. Coloque el interruptor en la posición "I" (ENCENDIDO

PT Ligue o transformador AC à tomada elétrica. Coloque o interruptor na posição "I" (Ligado)

HU Csatlakoztassa az adapter a hálózathoz. Nyomja a kapcsolót "I" (BE) pozícióba

6

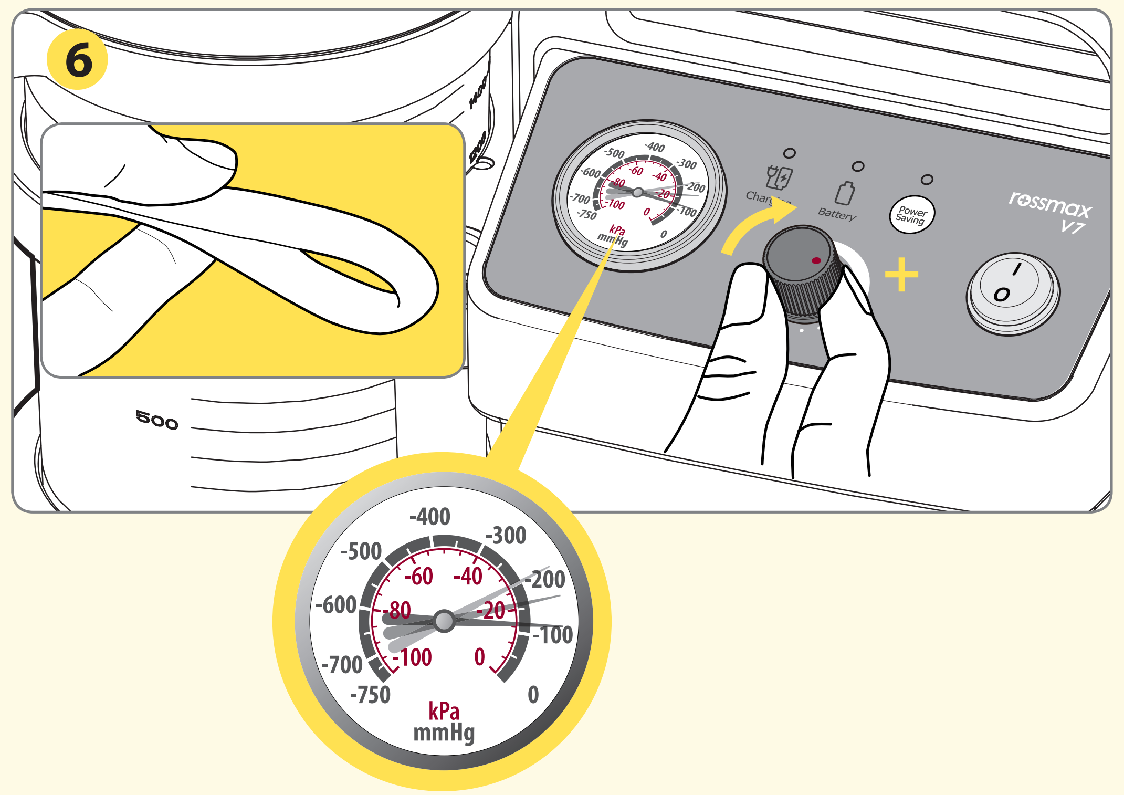

EN Collapse the tubing and check the vacuum gauge to test that the level varies when the vacuum regulator is acted on. Adjust the level of vacuum prescribed by the doctor turning vacuum regulator. Note: Turn the regulator clockwise, in the "+" direction to obtain a higher vacuum; or anticlockwise for a lower vacuum

DE Um zu prüfen, ob das Niveau vom Vakuum variiert, klappen Sie den Schlauch zusammen wen der Vakuumregler eingeschaltet ist. Stellen Sie das Vakuum ein, wie der Arzt es vorgeschrieben hat. Hinweis: Drehen Sie den Regler im Uhrzeigersinn, in der "+" - Richtung, um ein höheres Vakuum zu erhalten. Oder gegen den Uhrzeigersinn für ein tieferes Vakuum.

FR Neutralisez le tuyau et vérifiez l'indicateur de vide pour vous assurer que le niveau varie lorsque le régulateur de vide est actionné. Réglez le niveau de vide prescrit par le médecin en tournant le régulateur de vide. Remarque : Tournez le régulateur dans le sens des aiguilles d'une montre, dans le sens du « + » pour obtenir un niveau de vide supérieur ou dans le sens inverse des aiguilles d'une montre pour un niveau de vide inférieur.

IT Piegare il tubo e verificare il calibratore vacuum per assicurarsi che il livello vari quando il regolatore vacuum è attivato. Regolare il livello di vacuum prescritto dal medico girando il regolatore. Note: Girare il regolatore in senso orario, nella direzione del "+"per ottenere un vacuum maggiore; o antiorario per un vacuum minore.

NL Vouw de slangen in en controleer de vacuümmeter om te testen of het niveau verschilt als de vacuümregelaar wordt gebruikt. Stel het door de arts voorgeschreven vacuümniveau in door aan de vacuümregelaar te draaien. Opmerking: Draai de regelaar rechtsom in de richting "+" voor meer vacuüm of linksom voor minder vacuüm.

TR Hortumu kıvırıp, vakum düzenleyici çalıştırıldığında düzeyin değişiklik gösterdiğini test etmek için vakum göstergesini kontrol edin. Vakum düzenleyiciyi döndürerek, doktorun belirttiği vakum düzeyini ayarlayın. Not: Düzenleyiciyi, daha yüksek vakum elde etmek için "+" işareti tarafına saat yönünde, daha düşük vakum için de saat yönünün tersinde döndürün.

AR قم بطي الأنابيب وراجع قراءة عداد التفريغ للتحقق من تغير المستوى عند تنشيط منظم التفريغ. اضبط مستوى التفريغ المحدد من قِبل الطبيب عن طريق لف منظم التفريغ. ملاحظة: لف المنظم في اتجاه حركة عقارب الساعة، أي في اتجاه العلامة "+" للحصول على تفريغ أعلى؛ أو في عكس اتجاه حركة عقارب الساعة للحصول على تفريغ أدنى.

FA لوله را باز کنید و سنجه وکیوم را بررسی کنید و ببینید آیا وقتی رگولاتور روشن می‌شود تغییری در سطح آن ایجاد می‌شود. رگولاتور وکیوم را بچرخانید و سطح وکیوم توصیه شده توسط پزشک را تنظیم کنید. توجه: رگولاتور را در جهت حرکت عقربه‌های ساعت در جهت "+" بچرخانید تا وکیوم بیشتری ایجاد شود، یا در خلاف جهت حرکت عقربه‌های ساعت بچرخانید تا وکیوم کمتری ایجاد شود.

FI Paina putki kokoon ja tarkista vakuumimittari testataksesi, että taso vaihtelee, kun vakuumisäätimeen kohdistuu toimintaa. Säädä lääkärin määräämä vakuumin taso kiertämällä vakuumisäädintä. Huomautus: Kierrä säädintä myötäpäivään, "+"-suuntaan, saadaksesi korkeamman vakuumin tai vastapäivään saadaksesi matalamman vakuumin.

NO Slå sammen slangen og kontroller vakuummåleren for å bekrefte at nivået varierer når vakuumregulatoren justeres. Juster vakuumgraden som foreskrevet av legen ved å dreie vakuumregulatoren. Merknad: Drei regulatoren med klokken (i retningen mot «+») for mer vakuum eller mot klokken for mindre vakuum

SV Kläm ihop slangen och kontrollera vakuummätaren för att testa så att nivån varierar när vakuumregulator hanteras. Justera vakuumnivån enligt förskrivning av läkare genom att slå på vakuumregulatorn. OBS! Vrid regulatorn medurs, i riktning mot "+" för att erhålla ett högre vakuumvärde, eller moturs för att erhålla ett lägre vakuumvärde

PL Ściśnij wąż i sprawdź, czy po uruchomieniu regulatora podciśnienia wskaźnik podciśnienia pokazuje odpowiednie poziomy podciśnienia. Obracając pokrętło regulatora podciśnienia, ustaw poziom podciśnienia zgodnie ze wskazaniami lekarza. Uwaga: Obróć regulator w prawo (w kierunku znaku „+"), aby zwiększyć podciśnienie, albo w lewo, aby je zmniejszyć.

ES Contraiga el tubo y verifique el indicador de vacío para comprobar que el nivel varía cuando el regulador de vacío se acciona. Ajuste el nivel de vacío prescrito por el médico, girando el regulador de vacío. Nota: Gire el regulador en el sentido de las agujas del reloj, en la dirección "+" para obtener un vacío mayor; gírelo en sentido contrario a las agujas del reloj para disminuir el vacío.

PT Dobre o tubo e verifique o vacuómetro para se certificar de que o nível varia quando roda o regulador de vácuo. Rode o regulador de vácuo para ajustar o vácuo para o nível prescrito pelo médico. Nota: rode o regulador para a direita, em direção a "+" para obter um nível de vácuo superior; ou para a esquerda para obter um nível de vácuo inferior.

HU Eressze le a csövet és ellenőrizze a vákuummértéket, annak ellenőrzéséül, hogy a a szint hogyan változik a vákuumszabályzótól függően. Állítsa a szíváserősséget a vákuumszabályzó elfordításával. Megjegyzés: Fordítsa a szabályzót az óramutató járásával megegyező irányba, a "+" felé a nagyobb szívóerősségért; az alacsonyabb szívóerősségért pedig az óramutató járásával ellenkező irányba.

7

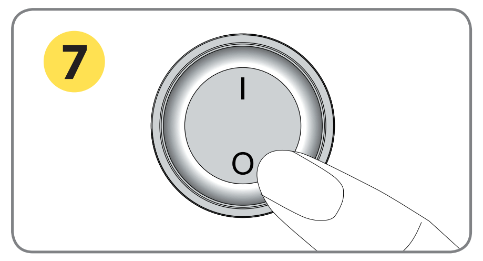

EN Place the switch to the "O" (OFF) position

AR اضبط المفتاح على وضع O (إيقاف التشغيل).

ES Coloque el interruptor en la posición "O" (APAGADO).

DE Stellen Sie den Schalter auf die Position "O" (OFF).

FA سوییچ را روی موقعیت "O" (خاموش) بگذارید

PT Coloque o interruptor na posição "O" (Desligado)

FR Positionnez l'interrupteur sur « O » (ARRÊT).

FI Aseta kytkin "O" (POIS) -asentoon.

HU Nyomja a kapcsolót "O" (KI) pozícióba

IT Posizionare l'interruttore nella posizione "O" (SPENTO).

NO Sett strømbryteren til «O» (av).

NL Zet de schakelaar in de stand "O" (UIT).

SV Placera strömbrytaren i läget "O" (AV).

TR Düğmeyi "O" (KAPALI) konumuna getirin.

PL Przestaw włącznik na pozycję „O" (WYŁĄCZENIE)

Starting the Suction

8

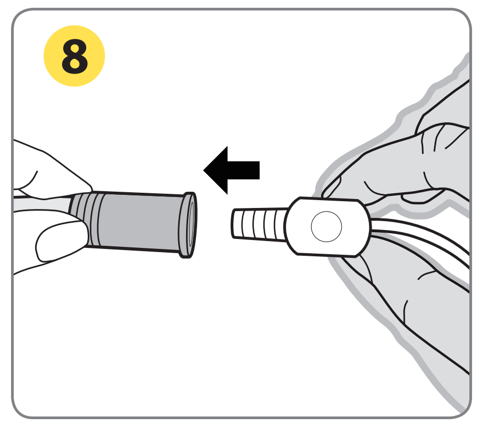

EN Connect the suction catheter to the connecting PVC tubing (Ø: 7mm, L: 180cm)

IT Collegare il catetere di aspirazione con il tubo di collegamento PVC (Ø7 mm,180cm)

AR وصّل قسطرة الشفط بأنبوب التوصيل المصنوع من مادة كلوريد البولي فينيل (PVC) (قطر ٧ مم، طول ١٨٠ سم)

NO Koble sugekateteret til PVC-tilkoblingsslangen (Ø7 mm, 180 cm)

ES Conecte la cánula de aspiración al tubo de PVC de unión. (Ø7 mm, 180 cm)

DE Verbinden Sie den Saugkatheter mit dem PVC-Schlauch. (Ø7 mm,180cm)

NL Sluit de zuigkatheter aan op de PVC-aansluitslang (Ø7 mm, 180 cm)

FA کاتتر مکش را به لوله PVC وصل کنید (Ø۷ میلی متر، ۱۸۰ سانتی متر)

SV Anslut sugkatetern till anslutningsslangen av PVC (Ø7 mm, 180 cm)

PT Ligue o cateter de sucção ao tubo de ligação em PVC (Ø7 mm, 180 cm)

FR Connectez le cathéter d'aspiration au tuyau de raccordement en PVC (Ø7 mm, 180 cm)

TR Emme kateterini PVC bağlantı hortumuna bağlayın. (Ø7 mm, 180cm)

FI Liitä imukatetri yhdistävään PVC-putkeen (Ø7 mm, 180 cm)

PL Podłącz wąż ssący do węża z PCW (Ø7 mm, 180 cm)

HU Csatlakoztassa a szívókatétert a PVC csőhöz (Ø7 mm,180cm)

9

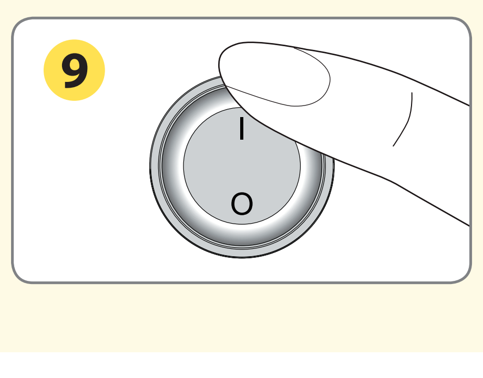

EN Switch on the unit (ON/OFF switch)

IT Posizionare l'interruttore verso la "I" posizione (ON).

AR اضبط المفتاح على وضع I (تشغيل)

NO Sett strømbryteren til «I» (på)

ES Coloque el interruptor en la posición "I" (ENCENDIDO)

DE Stellen Sie den Schalter auf die Position "I" (ON)

NL Zet de schakelaar in de stand "I" (AAN)

FA سوییچ را روی موقعیت "I" (روشن) بگذارید

SV Ställ strömbrytaren i läget "I" (PÅ).

PT Coloque o interruptor na posição "I" (Ligado)

FR Positionnez l'interrupteur sur « I » (MARCHE).

TR Düğmeyi "I" (AÇIK) konumuna getirin

FI Aseta kytkin "I" (PÄÄLLÄ) -asentoon

PL Przestaw włącznik na pozycję „I" (WŁĄCZENIE)

HU Nyomja a kapcsolót "I" (BE) pozícióba

10

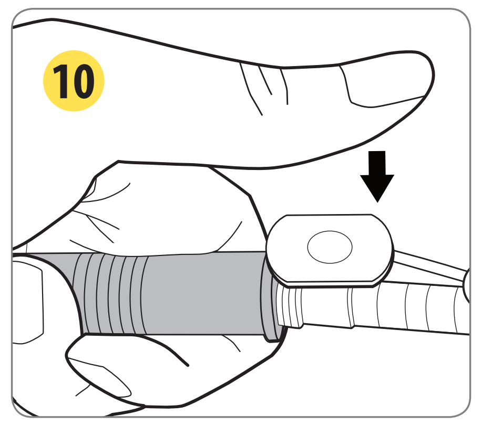

EN Place your finger on the manual regulator to activate the suction

IT Posizionare il ditto sul regolatore manuale per attivare l'aspirazione.

AR ضع إصبعك على المنظم اليدوي لتنشيط عملية الشفط.

NO Plasser fingeren på den manuelle regulatoren for å starte å suge.

ES Coloque el dedo en el regulador manual para activar la aspiración.

DE Legen Sie den Finger auf den Handregler, um die Saugwirkung zu aktivieren.

NL Plaats uw vinger op de handmatige regelaar om het zuigen te activeren.

FA انگشت خود را روی رگولاتور دستی بگذارید تا مکش شروع شود.

SV Placera ditt finger på den manuella regulatorn för att aktivera sugningen.

PT Coloque o dedo sobre o regulador manual para ativar a sucção.

FR Placez votre doigt sur le régulateur manuel pour activer l'aspiration.

TR Emmeyi etkinleştirmek için parmağınızı manuel düzenleyiciye yerleştirin.

FI Aseta sormesi manuaaliselle säätimelle aktivoidaksesi imun.

PL Umieść palec na ręcznym regulatorze, aby włączyć ssanie.

HU Helyezze az ujját a manuális szabályzóra a leszívás aktiválásához.

11

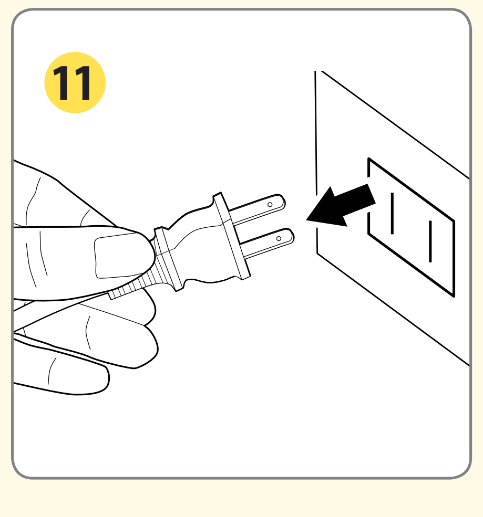

EN After application, switch off the device and remove the AC adaptor from the socket.

IT Dopo l'applicazione, spegnere il dispositivo e rimuovere l'adattatore AC dalla presa di corrente.

AR أوقف تشغيل الجهاز بعد الاستخدام، وأخرج قابس مهايئ التيار المتردد من مقبس التيار الكهربائي.

NO Etter bruk slår du av enheten og kobler vekselstrømadapteren fra stikkontakten.

ES Después de la aplicación, apague el dispositivo y desenchufe el adaptador de CA de la toma de corriente eléctrica.

DE Nach Gebrauch, das Gerät ausschalten und das Netzteil aus der Steckdose ziehen.

NL Schakel het apparaat na gebruik uit en verwijder de AC-adapter uit het stopcontact.

FA بعد از انجام این کار، دستگاه را خاموش کنید و آداپتور AC را از سوکت بیرون بکشید.

SV Efter appliceringen, stäng av enheten och ta bort växelströmsadaptern från uttaget.

PT Após a aplicação, desligue o dispositivo e desligue o transformador AC da tomada elétrica.

FR Après l'application, éteignez l'appareil et débranchez l'adaptateur secteur CA de la prise.

TR Uygulamadan sonra cihazı kapatın ve AC adaptörünü prizden çıkarın..

FI Kytke laite käytön jälkeen pois päältä ja poista verkkolaite pistorasiasta.

PL Po użyciu wyłącz urządzenie i odłącz przewód zasilacza prądu zmiennego z gniazda zasilania.

HU Ezután kapcsolja ki a készüléket és húzza ki a hálózati csatlakozót.

Disassembling Collection Canister

12

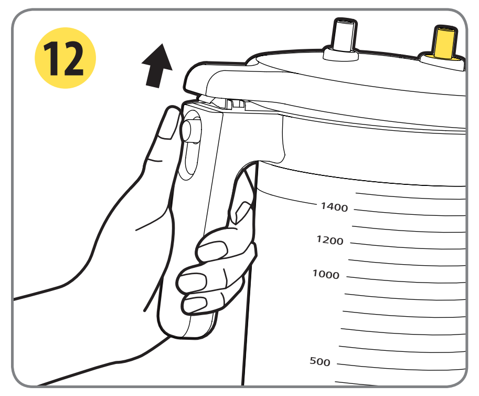

EN Open the collection canister

IT Aprire la scatola contenitrice.

AR افتح وعاء التجميع

NO Åpne oppsamlingsbeholderen

ES Abra el depósito de extracción

DE Öffnen Sie den Sammelbehälter

NL Open de verzamelbak

FA مخزن جمع آوری را باز کنید

SV Öppna insamlingsbehållaren

PT Abra o recipiente de recolha

FR Ouvrez le réservoir de collecte

TR Toplama kutusunu açın

FI Avaa keräyssäiliö

PL Otwórz zbiornik

HU Nyissa ki a gyűjtőtartályt

13

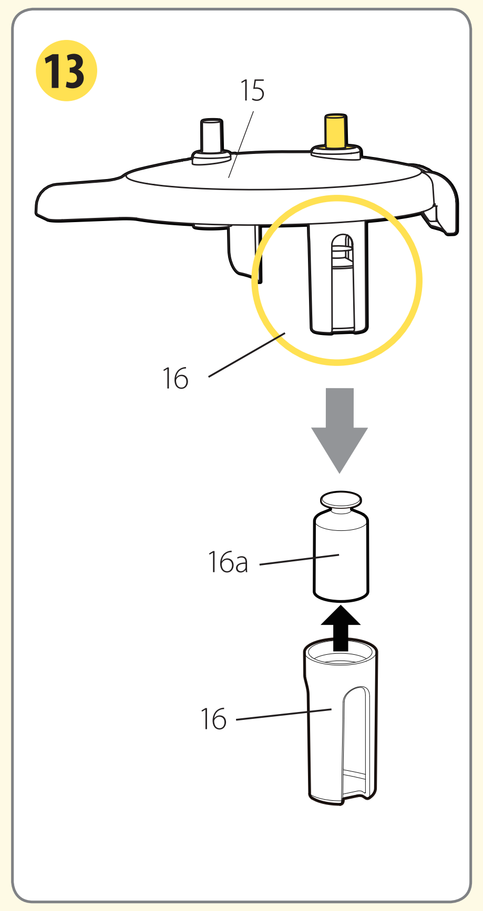

EN Remove the overflow valve(16) from the canister lid (15). Remove the rubber valve and float (16a) from the overflow valve (16)

FR Retirez la valve de décharge (16) du couvercle du réservoir (15). Retirez la valve en caoutchouc et le flotteur (16a) de la valve de décharge (16)

NL Verwijder het overloopventiel (16) uit het deksel van de bak (15). Verwijder de rubberen klep en drijver (16a) uit het overloopventiel (16)

AR فُك صمام الفائض (١٦) من غطاء الوعاء (١٥). فُك الصمام المطاطي والعوامة (١٦a) من صمام الفائض (١٦)

FI Poista ylivuotoventtiili (16) säiliön kannesta (15). Irrota kumiventtiili ja uimuri (16a) ylivuotoventtiilistä (16)

SV Ta bort överströmningsventilen (16) från behållarens lock (15). Ta bort gummiventilen och flottören (16a) från överströmningsventilen (16)

ES Retire la válvula de desbordamiento (16) de la tapa del depósito (15). Retire la válvula de goma y el flotador (16a) de la válvula de desbordamiento (16)

HU Távolítsa el a túlfolyásgátló szelepet (16) a tartályfedélről (15). Valamint távolítsa el a gumiszelepet és a dugót (16a) a túlfolyásgátló szelepről (16).

DE Entfernen Sie das Überströmventil (16) vom Kanisterdeckel (15). Danach entfernen Sie das Gummi und lösen Sie (16a) vom Überströmventil ab (16)

IT Rimuovere la valvola "overflow" (16) dal coperchio del contenitore (15). Rimuovere la valvola di gomma ed il galleggiante (16a) dalla valvola "overflow" (16)

TR Taşma supabını (16) toplama kutusu kapağından (15) çıkarın. Kauçuk supabı ve şamandırayı (16a) taşma supabından (16) çıkarın

FA دریچه سرریز (۱۶) را از درپوش شیر برقی (۱۵) جدا کنید. سوپاپ پلاستیکی و شیر شناور (۱۶a) را از دریچه سرریز (۱۶) جدا کنید

NO Fjern overskuddsventilen (16) fra beholderlokket (15). Ta gummiventilen og flottøren (16a) av overskuddsventilen (16)

PL Odłącz zawór przelewowy (16) od pokrywy zbiornika (15). Odłącz gumowy zawór i pływak (16a) z zaworu przelewowego (16)

PT Retire a válvula de descarga (16) da tampa (15) do recipiente. Retire a válvula de borracha e o flutuador (16a) da válvula de descarga (16)

14

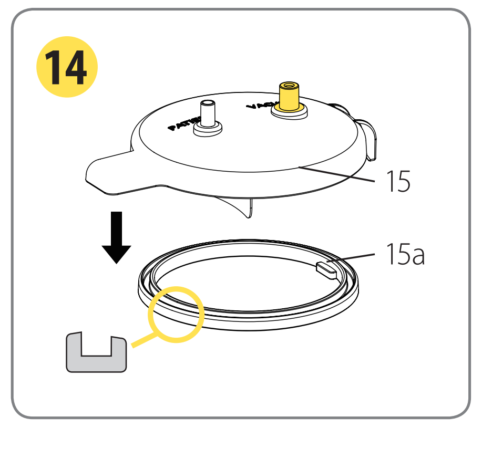

EN Remove the silicone gasket (15a) from the canister lid (15)

FR Retirez le joint en silicone (15a) du couvercle du réservoir (15)

NL Verwijder de siliconen pakking (15a) uit het deksel van de bak (15)

AR أزِل الحشية السليكون (١٥a) من غطاء الوعاء (١٥)

FI Irrota silikonitiiviste (15a) säiliön kannesta (15)

SV Ta bort silikonpackningen (15a) från behållarens lock (15)

ES Retire la junta de silicona (15a) de la tapa del depósito (15)

HU Távolítsa a szilikon tömítést (15a) a tartályfedélről (15)

DE Entfernen Sie die Silikondichtung (15a) vom Kanister Deckel (15)

IT Rimuovere la guarnizione in silicone (15a) dal coperchio del contenitore (15)

TR Silikon contayı (15a) toplama kutusu kapağından (15) çıkarın.

FA واشر سلیکونی(۱۵a) را از دریچه محفظه(۱۵) جدا کنید.

NO Fjern silikonpakningen (15a) fra beholderlokket (15)

PL Zdejmij silikonową uszczelkę (15a) z pokrywy zbiornika (15)

PT Remova o vedante de silicone (15a) da tampa do recipiente (15)

---

rossmax

Quick Guide

Model: **V7**

rossmax
MAX

EN Suction unit
DE Absauganlage
FR Dispositif d'aspiration
IT Aspiratore
NL Zuigeenheid
TR Emme ünitesi
AR وحدة شفط
FA دستگاه ساکشن
FI Imulaite
NO Sugeenhet
SV Sugenhet
PL Jednostka ssąca
ES Unidad de aspiración
PT Unidade de sucção
HU Váladékszívó

www.rossmax.com

Warranty Card

This instrument is covered by a 2 year guarantee from the purchase date. The guarantee is valid only on presentation of the guarantee card completed by the dealer confirming purchase date or the receipt. Suction unit accessories are not included. Opening or altering the instrument invalidates the guarantee. The guarantee does not cover damage, accidents or noncompliance with the instruction manual. Please contact your local seller/dealer or www.rossmax.com.

Customer Name: ____________________

Address: ____________________

Telephone: ____________ **E-mail address:** ____________

Product Information

Date of purchase: ____________________

Store where purchased: ____________________

WARNING: The symbol on this product means that it's an electronic product and following the European directive 2012/19/EU the electronic products have to be disposed on your local recycling centre for safe treatment.

Rossmax Swiss GmbH,
Tramstrasse 16, CH-9442 Berneck, Switzerland

ISO 13485 CE 0120

OBM_QG_SU_V7_V17_ver1846
INOXXXXXX0000000XX

Product identification

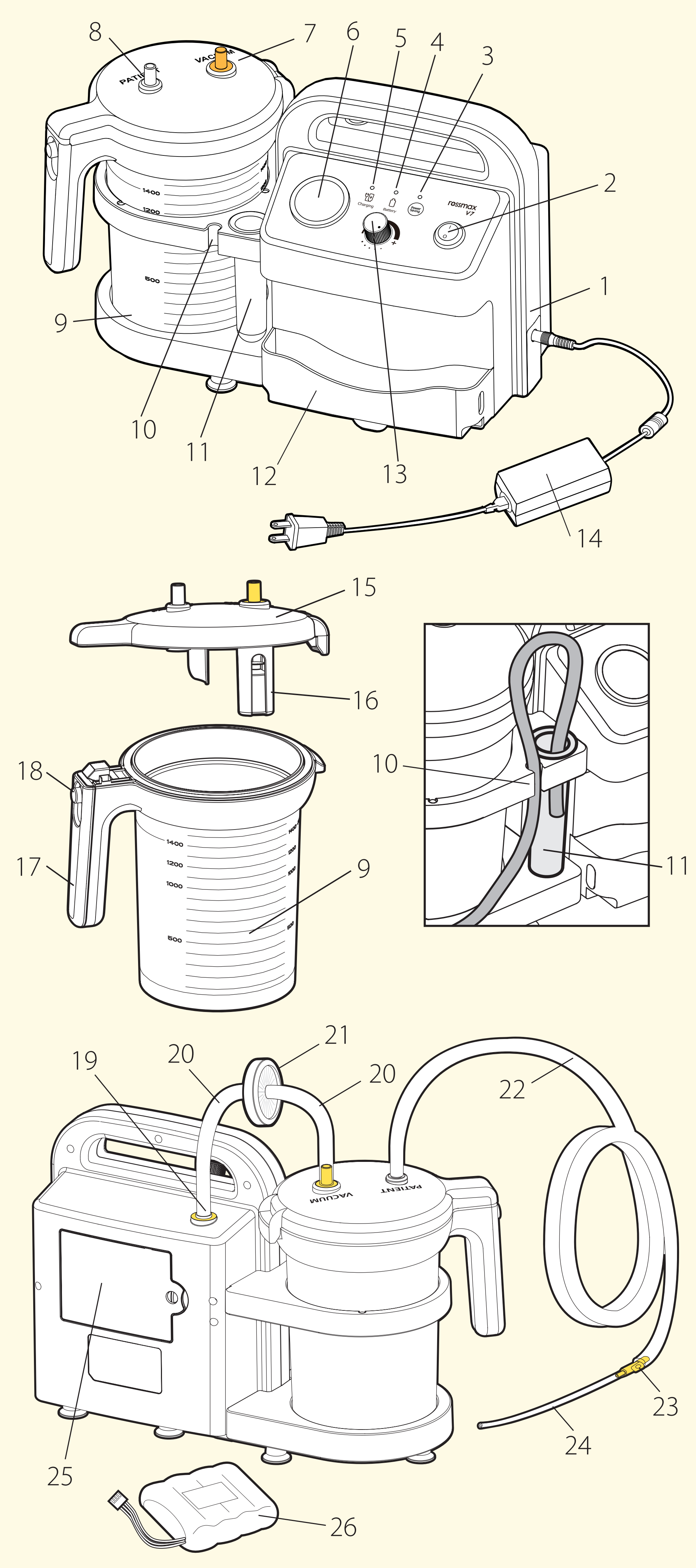

EN

1. Suction unit
2. On/ Off switch
3. Power Saving Key
4. LED indicator of Battery status
5. LED indicator of Charging status
6. Vacuum gauge
7. Canister "VACUUM" inlet
8. Canister "PATIENT" inlet
9. Collection canister (1,400ml)
10. Tubing holder
11. Tubing depository
12. Accessory compartment
13. Vacuum flow adjustment knob/ vacuum regulator
14. AC/DC switching adaptor/ AC adaptor
15. Canister lid
16. Overflow valve
17. Canister supporting handle
18. Switch button of the canister handle
19. Air inlet
20. Connecting silicone tubing (Ø8 mm,14cm)
21. Antibacterial filter
22. Connecting PVC tubing (Ø7 mm,180cm)
23. Disposable manual regulator (Single use)
24. Disposable suction catheter (Single use)
25. Battery Cover
26. Battery Pack: Rechargeable Lithium-ion Battery

Note: Disposable manual regulator (23) and Disposable suction catheter (24) are not supplied by Rossmax.

DE

1. Absauganlage
2. Ein/Aus Knopf
3. Energiesparmodus
4. LED Anzeige von Batterie-Status
5. LED Anzeige von Lade-Status
6. Vakuumanzeige
7. Kanister "VAKUUM" Einlass
8. Kanister "PATIENT" Einlass
9. Sammelbehälter (1.400 ml)
10. Schlauchhalter
11. Schlauch-Verwahrungsort
12. Zubehörfach
13. Vakuum-Flow-Einstellknopf / Vakuumregler
14. AC / DC Schaltadapter / Netzteil
15. Kanister Deckel
16. Überströmventil
17. Kanister Stützgriff
18. Schaltknopf des Kanistergriffes
19. Luft Einlass
20. Silikonschlauch angeschlossen (Ø8 mm,14cm)
21. Antibakterieller Filter
22. PVC-Schlauch (Ø7 mm,180cm)
23. Einweg-Handregler (Einmalgebrauch)
24. Einweg-Saugkatheter (Einmalgebrauch)
25. Batteriefachdeckel
26. Akku: Wieder aufladbare Lithium-Ionen-Akku

Hinweis: Einweg-Handregler (23) und Einweg-Saugkatheter (24) werden nicht von Rossmax geliefert.

FR

1. Dispositif d'aspiration
2. Interrupteur marche/arrêt
3. Touche d'économie d'énergie
4. Indicateur LED de l'état de la batterie
5. Indicateur LED de l'état de charge
6. Indicateur de vide
7. Entrée « VIDE » du réservoir
8. Entrée « PATIENT » du réservoir
9. Réservoir de collecte (1,400 ml)
10. Support du tuyau
11. Emplacement du tuyau
12. Compartiment pour accessoires
13. Bouton de réglage du flux de vide/régulateur de vide
14. Adaptateur de commutation CA/CC / Adaptateur secteur CA
15. Couvercle du réservoir
16. Valve de décharge
17. Poignée de support du réservoir
18. Bouton de commutation de la poignée du réservoir
19. Entrée d'air
20. Tuyau de raccordement en silicone (Ø8 mm,14cm)
21. Filtre antibactérien
22. Tuyau de raccordement en PVC (Ø7 mm,180cm)
23. Régulateur manuel jetable (usage unique)
24. Cathéter d'aspiration jetable (usage unique)
25. Capot de la batterie
26. Bloc-batterie : Batterie Lithium-ion rechargeable

Remarque : Le régulateur manuel jetable (23) et le cathéter d'aspiration jetable (24) ne sont pas fournis par Rossmax.

IT

1. Aspiratore
2. Interruttore ON/OFF
3. Chiave risparmio energetico
4. Indicazione della carica della batteria in LED
5. LED di stato della carica
6. Misuratore vacuum
7. Apertura scatola "VACUUM"
8. Apertura scatola "PATIENT"
9. Scatola contenitrice (1.400 ml)
10. Supporto tubo
11. Contenitore tubo
12. Scomparto accessori
13. Pomello regolazione flusso vacuum/regolatore vacuum
14. AC/DC adattatore corrente/adattatore AC
15. Coperchio contenitore
16. Valvola overflow
17. Maniglia di supporto al contenitore
18. Bottone di spostamento della maniglia di supporto
19. Apertura aria
20. Tubo di connessione in silicone (Ø8 mm,14cm)
21. Filtro antibatterico
22. Tubo di collegamento PVC (Ø7 mm,180cm)
23. Regolatore manuale monouso (usa e getta)
24. Catatere aspirazione monouso (usa e getta)
25. Custodia della batteria
26. Pacchetto batterie: batterie ricaricabili agli ioni di litio

Note: regolatore manuale monouso (23) e catetere di aspirazione monouso (24) non sono forniti da Rossmax

NL

1. Zuigeenheid
2. Aan/uit-schakelaar
3. Energiebesparingsknop
4. LED-indicator van batterijstatus
5. LED-indicator van laadstatus
6. Vacuümmeter
7. Bak "VACUÜM"-inlaat
8. Bak "PATIËNT"-inlaat
9. Verzamelbak (1.400 ml)
10. Slanghouder
11. Opslag slangen
12. Accessoirevak
13. Knop voor instellen vacuümstroom/vacuümregelaar
14. AC/DC-wisseladapter/ AC-adapter
15. Deksel van bak
16. Overstroomventiel
17. Steungreep bak
18. Schakelaar op bakgreep
19. Luchtinlaat
20. Silicone-aansluitslang (Ø8 mm,14cm)
21. Antibacterieel filter
22. PVC-aansluitslang (Ø7 mm,180cm)
23. Handmatige regelaar voor eenmalig gebruik
24. Handmatige zuigkatheter voor eenmalig gebruik
25. Batterijdeksel
26. Batterij: Oplaadbare lithium-ion-batterij

Opmerking: Handmatige regelaar voor eenmalig gebruik (23) en zuigkatheter voor eenmalig gebruik (24) worden niet geleverd door Rossmax.

TR

1. Emme ünitesi
2. Açma/Kapatma düğmesi
3. Güç Tasarrufu Anahtarı
4. Pil durumu LED göstergesi
5. Şarj durumu LED göstergesi
6. Vakum göstergesi
7. Toplama kutusu "VACUUM" (VAKUM) girişi
8. Toplama kutusu "PATIENT" (HASTA) girişi
9. Toplama kutusu (1.400 ml)
10. Hortum tutucu
11. Hortum saklama bölmesi
12. Aksesuar bölmesi
13. Vakum akışı ayar düğmesi/vakum düzenleyici
14. AC/DC değiştirme adaptoru/AC adaptoru
15. Toplama kutusu kapağı
16. Taşma supabı
17. Toplama kutusu destek kulpu
18. Toplama kutusu kulpunun açma düğmesi
19. Hava girişi
20. Silikon bağlantı hortumu (Ø8 mm,14cm)
21. Antibakteriyel filtre
22. PVC bağlantı hortumu (Ø7 mm,180cm)
23. Manuel düzenleyici (Tek kullanımlık)
24. Emme kateteri (Tek kullanımlık)
25. Pil Kapağı
26. Pil Takımı: Şarj Edilebilir Lityum İyon Pil

Not: Tek kullanımlık manuel düzenleyici (23) ve Tek kullanımlık emme kateteri (24) Rossmax tarafından sağlanmaz.

AR

١. وحدة شفط
٢. مفتاح تشغيل/إيقاف
٣. مفتاح توفير الطاقة
٤. مؤشر بيان حالة البطارية
٥. مؤشر بيان حالة الشحن
٦. عداد التفريغ
٧. فتحة دخول الوعاء "VACUUM"
٨. فتحة دخول الوعاء "PATIENT"
٩. وعاء تجميع (١٤٠٠ مل)
١٠. حاوية الأنابيب
١١. حُجيرة الأنابيب
١٢. حُجيرة الملحقات
١٣. مقبض ضبط سريان التفريغ/منظم التفريغ
١٤.مهايئ التبديل بين التيار المتردد والتيار المستمر/مهايئ التيار المتردد
١٥. غطاء الوعاء
١٦. صمام الفائض
١٧. مقبض دعم الوعاء
١٨. زر الفتح في مقبض الوعاء
١٩. فتحة دخول الهواء
٢٠. أنبوب توصيل سليكون (قطر ٨ مم، طول ١٤ سم)
٢١. مرشِّح مضاد للجراثيم
٢٢. أنبوب توصيل من كلوريد البولي فينيل (PVC) (قطر ٧مم، طول ١٨٠ سم)
٢٣. منظم يدوي وحيد الاستخدام (للاستخدام مرة واحدة فقط)
٢٤. قسطرة يدوية وحيدة الاستخدام (للاستخدام مرة واحدة فقط)
٢٥.غطاء البطارية
٢٦. وحدة البطارية: بطارية ليثيوم أيون قابلة لإعادة الشحن

ملاحظة: لا توفر Rossmax المنظم اليدوي وحيد الاستخدام (٢٣) وقسطرة الشفط وحيدة الاستخدام (٢٤).

FA

۱. دستگاه ساکشن
۲. دکمه روشن/خاموش
۳. کلید ذخیره برق
۴. نمایشگر ال ای دی باتری
۳. نشانگر LED وضعیت شارژ
۶. سنجه وکیوم
۷. ورودی "VACUUM" شیر برقی
۸. ورودی "PATIENT" شیر برقی
۹. شیر برقی مجموعه (۱,۴۰۰ml)
۱۰. نگهدارنده لوله
۱۱. مخزن تیوب
۱۲. محفظه لوازم جانبی
۱۳. پیچ تنظیم جریان وکیوم / تنظیم کننده وکیوم
۱۴. آداپتور جابجایی AC/DC / آداپتور AC
۱۵. درپوش شیر برقی
۱۶. دریچه سرریز
۱۷. دستگیره حامی محفظه
۱۸. کلید دستگیره محفظه
۱۹. ورودی هوا
۲۰. لوله اتصال سیلیکون (Ø۸ میلی متر، ۱۴ سانتی متر)
۲۱. فیلتر ضد باکتری
۲۲. لوله اتصال PVC (Ø۷ میلی متر، ۱۸۰ سانتی متر)
۲۳. رگلاتور دستی یکبار مصرف (برای یک کاربر)
۲۴. کاتتر مکش یکبار مصرف (برای یک کاربر)
۲۵. پوشش باتری
۲۶. بسته باتری: باتری های قابل شارژ لیتیوم- یونی

توجه: رگولاتور دستی یک بار مصرف (۲۳) و کاتتر مکش یک بار مصرف (۲۴) توسط Rossmax ارائه نمی شوند.

FI

1. Imulaite
2. Päälle/Pois-kytkin
3. Virransäästönäppäin
4. Akun tilan LED-merkkivalo
5. Latauksen tilan LED-merkkivalo
6. Vakuumimitta
7. Säiliön "VAKUUMI"-tulo
8. Säiliön "POTILAS"-tulo
9. Keräyssäiliö (1 400 ml)
10. Putkipidike
11. Putkien säilytyspaikka
12. Lisävarustelokero
13. Vakuumivirran säätönuppi / vakuumisäädin
14. AC/DC-kytkentäsovitin/Verkkolaite
15. Säiliön kansi
16. Ylivuotoventtiili
17. Säiliön tukikahva
18. Säiliön kahvan kytkinpainike
19. Ilmanotto
20. Yhdistävä silikoniputki (Ø8 mm, 14 cm)
21. Antibakteerinen suodatin
22. Yhdistävä PVC-putki (Ø7 mm, 180 cm)
23. Kertakäyttöinen manuaalinen säädin (yksi käyttö)
24. Kertakäyttöinen imukatetri (yksi käyttö)
25. Akun kansi
26. Akkupakkaus: Ladattava litium-ioni-akku

Huomautus: Kertakäyttöinen manuaalinen säädin (23) ja kertakäyttöinen imukatetri (24) eivät kuulu Rossmaxin toimitukseen.

NO

1. Sugeenhet
2. Strømbryter
3. Strømsparingsknapp
4. LED-indikator for batteristatus
5. LED-indikator for ladestatus
6. Vakuummåler
7. Beholderinntak «VAKUUM»
8. Beholderinntak «PASIENT»
9. Beholder (1400 ml)
10. Slangeholder
11. Slangelager
12. Tilbehørsrom
13. Vakuumstrømjusteringsknott/vakuumregulator
14. Veksel-/likestrømadapter
15. Beholderlokk
16. Overskuddsventil
17. Beholderbærebøyle
18. Bryterknapp på beholderhåndtak
19. Luftinntak
20. Silikontilkoblingsslange (Ø8 mm, 14 cm)
21. Antibakterielt filter
22. PVC-tilkoblingsslange (Ø7 mm, 180 cm)
23. Manuell regulator (engangsbruk)
24. Sugekateter (engangsbruk)
25. Batterideksel
26. Batteripakke: Oppladbart litium-ion-batteri

Merknad: Manuell regulator (engangsbruk) (23) og sugekateter (engangsbruk) (24) leveres ikke av Rossmax.

SV

1. Sugenhet
2. Strömbrytare
3. Energisparknapp
4. LED-indikator för batteristatus
5. LED-indikator för laddningsstatus
6. Vakuummätare
7. Behållarens intag "VACUUM" (VAKUUM)
8. Behållarens "PATIENT"-intag
9. Insamlingsbehållare (1400 ml)
10. Slanghållare
11. Slangförvaring
12. Tillbehörsfack
13. Inställningsvred för vakuumflöde/vakuumreglering
14. Adapter för växling mellan växel- och likström/växelströmsadapter
15. Behållarlock
16. Överströmningsventil
17. Stödhandtag för behållaren
18. Omkopplare på behållarhandtaget
19. Luftintag
20. Anslutning av silikonslang (Ø8 mm, 14 cm)
21. Antibakteriellt filter
22. Anslutning av PVC-slang (Ø7 mm, 180 cm)
23. Manuell regulator för engångsbruk
24. Manuell sugkateter för engångsbruk
25. Batterilucka
26. Batteripack: Uppladdningsbart litiumjonbatteri

OBS! Manuell regulator för engångsbruk (23) och sugkateter för engångsbruk (24) medföljer inte från Rossmax.

PL

1. Jednostka ssąca
2. Przełącznik Włączenie/Wyłączenie
3. Przycisk oszczędzania energii
4. Wskaźnik LED stanu baterii
5. Wskaźnik LED stanu ładowania
6. Wskaźnik podciśnienia
7. Wejście zbiornika PODCIŚNIENIE
8. Wejście zbiornika PACJENT
9. Zbiornik (1400 ml)
10. Uchwyt węża
11. Schowek na wąż
12. Schowek na akcesoria
13. Pokrętło regulacji przepływu/regulator podciśnienia
14. Przełączany zasilacz prąd zmienny/prąd stały/Zasilacz prądu zmiennego
15. Pokrywa zbiornika
16. Zawór przelewowy
17. Uchwyt podtrzymujący zbiornik
18. Przycisk przełącznika uchwytu zbiornika
19. Wlot powietrza
20. Podłączenie węża silikonowego (Ø8 mm, 14 cm)
21. Filtr antybakteryjny
22. Podłączenie węża z PCW (Ø7 mm, 180 cm)
23. Jednorazowy regulator ręczny
24. Jednorazowy cewnik ssący
25. Pokrywa akumulatora
26. Zestaw baterii: Ładowalna bateria litowo-jonowa

Uwaga: Jednorazowy regulator ręczny (23) i jednorazowy cewnik ssący (24) nie są dostarczane przez firmę Rossmax.

ES

1. Unidad de aspiración
2. Interruptor de encendido y apagado
3. Botón de ahorro de energía
4. Indicador LED de estado de la batería
5. Indicador LED de estado de carga
6. Indicador de vacío
7. Entrada "VACUUM" (VACÍO) del depósito
8. Entrada "PATIENT" (PACIENTE) del depósito
9. Depósito de extracción (1400 ml)
10. Soporte del tubo
11. Almacenamiento para los tubos
12. Compartimento para accesorios
13. Perilla de ajuste de flujo de vacío/regulador de vacío
14. Adaptador de cambio de CA/CC y adaptador de CA
15. Tapa del depósito
16. Válvula de exceso de flujo
17. Asa de sujeción del depósito
18. Botón de conmutación del asa del depósito
19. Entrada de aire
20. Tubo de silicona de unión (Ø8 mm, 14 cm)
21. Filtro antibacterias
22. Tubo de PVC de unión (Ø7 mm, 180 cm)
23. Regulador manual desechable (un solo uso)
24. Cánula de aspiración desechable (un solo uso)
25. Tapa de la batería
26. Paquete de la batería: Batería de iones de litio recargable

Nota: Rossmax no suministra el regulador manual desechable (23) ni la cánula de aspiración (24) desechable.

PT

1. Unidade de sucção
2. Interruptor para Ligar/Desligar
3. Botão de poupança de energia
4. Indicador LED do estado da bateria
5. Indicador LED do estado de carregamento
6. Vacuómetro
7. Entrada "VACUUM" (Vácuo) do recipiente
8. Entrada "PATIENT" (Paciente) do recipiente
9. Recipiente de recolha (1.400 ml)
10. Suporte para tubo
11. Depósito de tubos
12. Compartimento de acessórios
13. Botão de ajuste do fluxo do vácuo/regulador de vácuo
14. Adaptador de comutação AC/DC/Transformador AC
15. Tampa do recipiente
16. Válvula de descarga
17. Pega do recipiente
18. Botão da pega do recipiente
19. Entrada de ar
20. Tubo de ligação em silicone (Ø8 mm, 14 cm)
21. Filtro antibacteriano
22. Tubo de ligação em PVC (Ø7 mm, 180 cm)
23. Regulador manual descartável (Utilização única)
24. Cateter de sucção descartável (Utilização única)
25. Tampa da bateria
26. Bateria: Bateria de iões de lítio recarregável

Nota: o regulador manual descartável (23) e o cateter de sucção descartável (24) não são fornecidos pela Rossmax.

HU

1. Váladékszívó
2. Be/kikapcsoló gomb
3. Energiatakarékos gomb
4. Elem töltöttségi állapotát jelző LED
5. Töltési állapotot jelző LED
6. Vákuummérték
7. "VACUUM" feliratú csatlakozócsonk
8. "PATIENT" feliratú csatlakozócsonk
9. Gyűjtőtartály (1400 ml)
10. Szívócsőtartó
11. Szívócsőtároló
12. Tartozéktároló
13. Vákuumszabályzó gomb
14. Hálózati adapter
15. Tartályfedél
16. Túlfolyásgátló szelep
17. Tartálytámasztó kar
18. Tartálykar kapcsolója
19. Légfelvevő
20. Szilikon csatlakozócső (Ø8 mm,14cm)
21. Antibakteriális szűrő
22. PVC csatlakozócső (Ø7mm,180cm)
23. Eldobható manuális szabályzó (egyszerhasználatos)
24. Eldobható szívó katéter (egyszerhasználatos)
25. Akkumulátortartó rekesz
26. Akkumulátor: Újratölthető lítium-ion akkumulátor

Megjegyzés: Az eldobható manuális szabályzót (23) és az eldobható szívókatétert (24) nem a Rossmax szolgáltatja.

Assembling Procedures

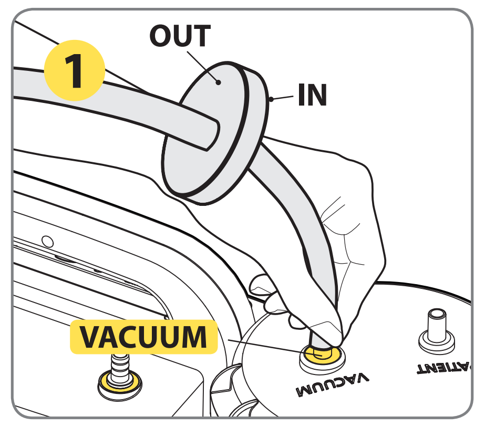

EN Connect one end of the connecting silicone tubing (Ø: 8 mm, L: 14cm), with the antibacterial filter marked "IN" side, to the canister VACUUM inlet marked in Yellow

DE Verbinden Sie ein Ende des verbindenden Silikonschlauches (Ø8 mm, 14cm) mit dem antibakteriellen Filter, an der Seite welche mit "IN" markiert ist , mit dem Kanister VACUUM beim Einlass

FR Connectez une extrémité du tuyau de raccordement en silicone (Ø8 mm, 14 cm), avec le côté du filtre antibactérien marqué « ENTRÉE », sur l'entrée VIDE du réservoir marquée en jaune.

IT Collegare l'estremità del tubo di connessione in silicone (Ø8 mm,14cm), con il filtro antibatterico dove contrassegnato con "IN", verso l'apertura della scatola VACUUM.

NL Sluit een uiteinde van de silicone-aansluitslang (Ø8 mm, 14 cm), met de kant met het antibacteriële filter gemarkeerd met "IN", aan op de in geel gemarkeerde inlaat VACUÜM van de bak.

TR Silikon bağlantı hortumunun (Ø8 mm, 14 cm), antibakteriyel filtrenin "IN" (GİRİŞ) şeklinde işaretlenmiş tarafındaki ucunu, sarı renkle belirtilmiş toplama kutusu VACUUM (VAKUM) girişine bağlayın.

AR وصِّل أحد طرفي أنبوب التوصيل السليكون (قطر ٨ مم، طول ١٤ سم)، من ناحية المرشِّح المضاد للجراثيم التي تحمل كلمة IN (إدخال)، بفتحة دخول الوعاء التي تحمل كلمة VACUUM (تفريغ) والمميزة باللون الأصفر.

FA انتهای لوله سیلیکون اتصال (Ø۸ میلی متر، ۱۴ سانتی متر) را با فیلتر ضد باکتری دارای علامت "IN" در کنار آن به ورودی VACUUM شیر برقی که به رنگ زرد علامت گذاری شده است متصل کنید.

FI Yhdistä yhdistävän silikoniputken toinen pää (Ø8 mm, 14 cm) ja antibakteerinen suodatin, jonka sivulla on merkintä "IN" (Sisään), säiliön keltaisella merkittyyn VAKUUMI-tuloon.

NO Koble den ene enden av silikontilkoblingsslangen (Ø8 mm, 14 cm) med det antibakterielle filteret på siden merket «IN» til beholderens VAKUUM-inntak markert med gult.

SV Anslut ena änden av anslutningsslangen av silikon (Ø8 mm, 14 cm) till det antibakteriella filtrets sida som är märkt "IN", till behållarens intag VACUUM (VAKUUM) som är märkt med gult.

PL Podłącz końcówkę węża silikonowego (Ø8 mm, 14 cm) z filtrem antybakteryjnym, stroną z oznaczeniem „IN", do żółtego złącza zbiornika PODCIŚNIENIA.

ES Conecte un extremo del tubo de silicona de unión (Ø8 mm, 14 cm), con el filtro antibacterias marcado con el lado "IN" (ENTRADA), con la entrada VACUUM (VACÍO) marcada en amarillo.

PT Ligue uma extremidade do tubo de ligação em silicone (Ø8 mm, 14 cm), com o lado do filtro antibacteriano marcado com "IN" (Entrada), à entrada VACUUM (Vácuo) marcada em amarelo.

HU Csatlakoztassa a szilikoncső egyik végét (Ø8 mm, 14cm), a "VACUUM" felirattal ellátott csatlakozócsonkhoz, úgy, hogy az antibakteriális szűrő az "IN"-en legyen.

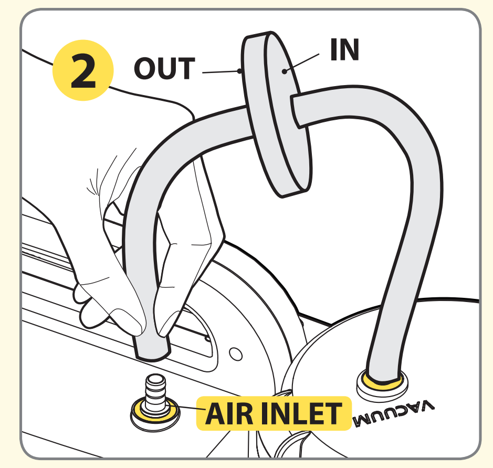

EN Connect the other end, with the antibacterial filter marked "OUT" side, to the "AIR INLET" connector marked in Yellow of the suction unit

DE Verbinden Sie das andere Ende des Filters, welches mit "OUT" versehenen ist, mit dem "AIR INLET" -Anschluss der Sauganlage.

FR Connectez l'autre extrémité, avec le côté du filtre antibactérien marqué « SORTIE », au connecteur « ENTRÉE D'AIR » marqué en jaune sur l'unité d'aspiration.

IT Collegare l'altra estremità con il filtro antibatterico dove contrassegnato con "OUT", verso il connettore dell'"APERTURA ARIA" dell'unità di aspirazione.

NL Sluit het andere uiteinde, met de kant met het antibacteriële filter gemarkeerd met "OUT", aan op de in geel met "AIR INLET" gemarkeerde aansluiting van de zuigeenheid.

TR Antibakteriyel filtrenin "OUT" (ÇIKIŞ) şeklinde işaretlenmiş tarafındaki ucu da emme ünitesinin sarı renkle belirtilmiş "HAVA GİRİŞİ" bağlayıcısına takın.

AR وصِّل الطرف الآخر، من ناحية المرشِّح المضاد للجراثيم التي تحمل كلمة OUT (إخراج)، بموصِّل "فتحة دخول الهواء" المميزة باللون الأصفر في وحدة الشفط.

FA انتهای دیگر را با فیلتر ضد باکتری که در کنار آن عبارت "OUT" درج شده است به رابط "AIR INLET" وصل کنید که در قسمت مکش به رنگ زرد است.

FI Liitä toinen pää ja antibakteerin suodatin, jonka sivulla on merkintä "OUT" (Ulos), keltaisella merkittyyn imuyksikön"ILMANOTTO"-liitäntään.

NO Koble den andre enden med det antibakterielle filteret på siden merket «OUT» til «LUFTINNTAKSKONTAKTEN» merket med gult på sugeenheten.

SV Anslut den andra änden till det antibakteriella filtrets sida som är märkt "OUT" (UT) till anslutningen "AIR INLET" (LUFTINTAG) som är märkt i gult på sugenheten.

PL Podłącz drugl koniec z filtrem antybakteryjnym stroną z oznaczeniem „OUT" do żółtego złącza „WLOT POWIETRZA" ssaka.

ES Conecte el otro extremo, con el filtro antibacterias marcado con el lado "OUT" (SALIDA), con el conector "AIR INLET" (ENTRADA DE AIRE) marcado en amarillo de la unidad de aspiración.

PT Ligue a outra extremidade, com o lado do filtro antibacteriano marcado com "OUT" (Saída), ao conector "AIR INLET" (Entrada de ar) da unidade de sucção marcado em amarelo.

HU Csatlakoztassa a másik végét a légfelvevőnyíláshoz úgy, hogy az antibakteriális szűrő az "OUT" jelzésen legyen.

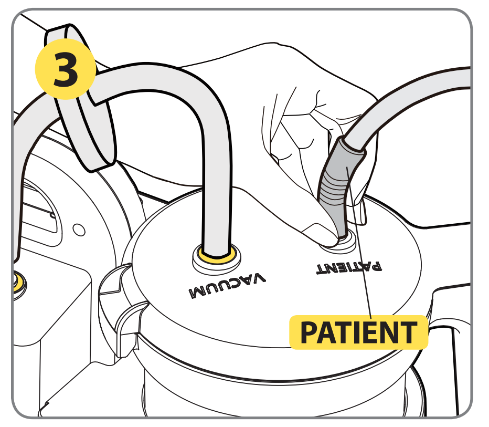

EN Connect the connecting PVC tubing (Ø: 7mm, L: 180cm) to the canister "PATIENT" inlet

DE Verbinden Sie den PVC Schlauch (Ø7 mm, 180cm) mit dem Kanister "PATIENT" beim Einlass

FR Connectez le tuyau de raccordement en PVC (Ø7 mm, 180 cm) à l'entrée « PATIENT » du réservoir

IT Collegare il tubo di connessione PVC (Ø7 mm,180cm) all'apertura / insenatura "PATIENT" della scatola

NL Sluit de PVC-aansluitslang Ø7 mm, 180 cm) aan op de ingang "PATIËNT" van de bak

TR PVC bağlantı hortumunu (Ø7 mm, 180 cm) toplama kutusu "PATIENT" (HASTA) girişine bağlayın

AR وصِّل أنبوب التوصيل المصنوع من مادة كلوريد البولي فينيل (PVC) (قطر ٧ مم، طول ١٨٠ سم) بفتحة دخول الوعاء التي تحمل كلمة PATIENT (المريض)

FA لوله PVC (۷ میلی متر، ۱۸۰ سانتی متر) را به ورودی "PATIENT" شیر برقی وصل کنید

FI Liitä yhdistävä PVC-putki (Ø7 mm, 180 cm) säiliön "POTILAS"-tuloon

NO Koble PVC-tilkoblingsslangen (Ø7 mm, 180 cm) til beholderens «PASIENT»-inntak

SV Anslut anslutningsslangen av PVC (Ø7 mm, 180 cm) till behållarens "PATIENT"-intag

PL Podłącz wąż z PCW (Ø7 mm, 180 cm) do wejścia „PACJENT" zbiornika

ES Conecte el tubo de PVC de unión (Ø7 mm, 180 cm) con la entrada "PATIENT" (PACIENTE) del depósito.

PT Ligue o tubo de ligação em PVC (Ø7 mm, 180 cm) à entrada "PATIENT" (Paciente) do recipiente

HU Csatlakoztassa a PVC csövet (Ø7 mm,180cm) a "PATIENT" csatlakozócsonkhoz

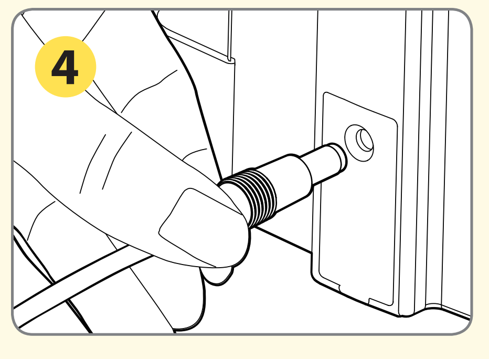

EN Connect the AC adaptor

DE Schliessen Sie das Netzteil an

FR Branchez l'adaptateur secteur CA

IT Collegare l'adattatore AC

NL Sluit de AC-adapter aan

TR AC adaptörünü bağlayın

AR وصِّل مهايئ التيار المتردد

FA آداپتور AC را وصل کنید

FI Liitä verkkolaite

NO Koble til vekselstrømadapteren

SV Anslut växelströmsadaptern

PL Podłącz zasilacz prądu zmiennego

ES Conecte el adaptador de CA

PT Ligue o transformador AC

HU Csatlakoztassa a hálózati adapter rossmax

Quick Guide

Model: **V7**

rossmax
MAX

EN Suction unit

RU Блок всасывания

AZ Sorma cihazı

KZ Сорғыш

UA Аспіратор

RO Unitate de aspirare

BG Аспирационна помпа

EE Vaakumseade

LV Sūkšanas bloks

LT Atsiurbėjas

EL Συσκευή αναρρόφησης

VI Lưu lượng hút

TH เครื่องดูดเสมหะ

HR Usisna jedinica

CZ Odsávací jednotka

SK Sesalna naprava

Setup Before Use

5

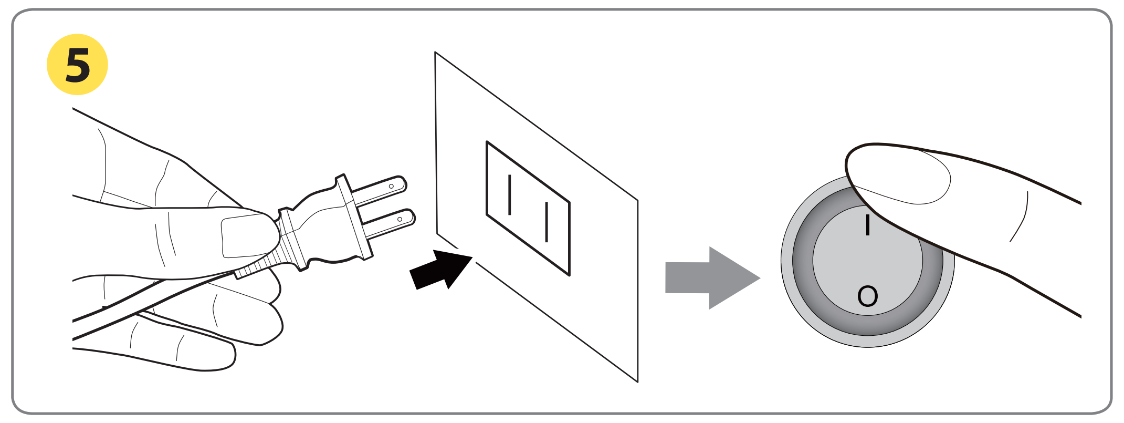

EN Plug the AC adaptor into the socket. Place the switch to the “I” (ON) position

RO Se introduce adaptorul de CA în priză. Se pune întrerupătorul în poziția “I” (ON).

EL Συνδέστε το βύσμα του μετασχηματιστή εναλλασσόμενου ρεύματος στην πρίζα. Τοποθετήστε τον διακόπτη “I”στην θέση (ON).

SK Adapter AC vključite v vtičnico. Stikalo potisnite v položaj »I« (vklop).

RU Подключите адаптер переменного тока к разъему. Установите переключатель в положении «1» (ON).

BG Включете AC адаптера в гнездото. Поставете ключа в положение “I” (ВКЛЮЧЕНО)

VI Cắm nguồn. Bật công tắc ở vị trí “I”

AZ DC adapterini rozetkaya taxın. Açarı “I” (YANDIRMA) vəziyyətə gətirin

EE Ühendage toiteplokk vooluvõrguga. Seadke lüliti asendisse “I” (sees).

TH เสียบสายไฟเข้ากับเต้าเสียบ. สับสวิตซ์เปิด/ปิดไปที่ “I” เพื่อเปิดเครื่อง

KZ Айнымалы тоқ адаптерін розеткаға қосыңыз. Қосқышты “I” (ON) күйіне орнатыңыз.

LV Iespraudiet maiņstrāvas adapteri sienas ligzdā. Novietojiet slēdzi stāvoklī “I” (IESLĒGTS).

HR AC adapter priključite u utičnicu. Postavite prekidač u “I” (ON) poziciju.

UA Під’єднайте AC адаптер до розетки. Увімкніть прилад у режим з маркуванням “I” (ON)

LT Įjunkite KS adapterio kištuką į elektros lizdą. Nustatykite jungiklio padėtį I (ĮJUNGTA).

CZ Připojte adaptér AC do elektrické zásuvky. Přepněte vypínač do polohy „I“ (ZAPNUTO).

6

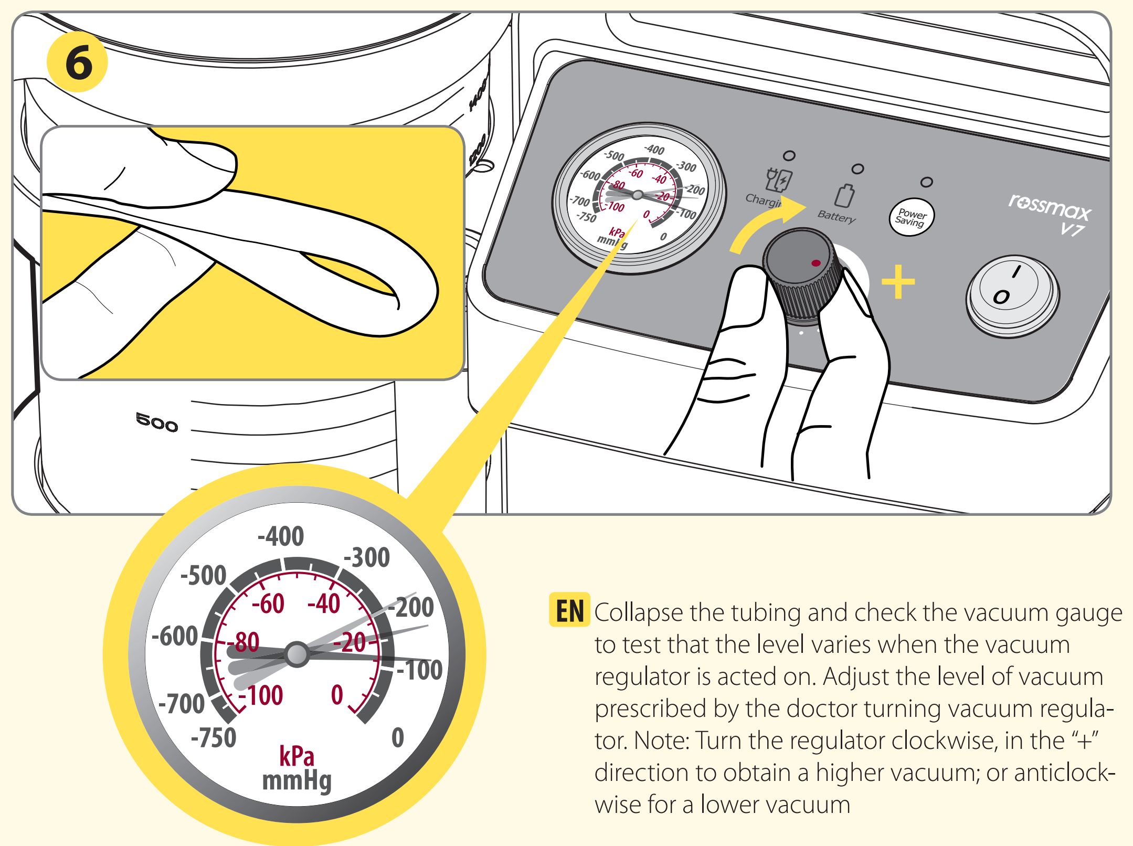

EN Collapse the tubing and check the vacuum gauge to test that the level varies when the vacuum regulator is acted on. Adjust the level of vacuum prescribed by the doctor turning vacuum regulator. Note: Turn the regulator clockwise, in the “+” direction to obtain a higher vacuum; or anticlockwise for a lower vacuum

RU Поверните трубку и проверьте вакуумметр, чтобы проверить, изменяется ли уровень при работе вакуумного регулятора. Отрегулируйте уровень вакуума, предписанный врачом, вращением вакуумного регулятора. Примечание: поверните регулятор по часовой стрелке в направлении «+», чтобы получить более высокий вакуум, или против часовой стрелки для более низкого вакуума.

BG Отстранете маркуча и проверете измерването на вакуума, за да проверите дали нивото се променя, когато се използва регулатора на вакуума. Регулирайте нивото на вакуум, зададен от лекаря, въртящ регулатора. Забележка: Завъртете регулатора по посока обратно на часовниковата стрелка, в посока “+”, за да постигнете по-голям вакуум, или обратно на часовниковата стрелка за по-малък вакуум

VI Gập ống lại và kiểm tra lực hút bằng cách điều chỉnh nút khi đang bật máy Chỉnh mức hút theo hướng dẫn của nhân viên y tế. Chú ý: Vặn nút theo chiều kim đồng hồ, theo dấu “+” để tăng lực hút hoặc vặn nút theo chiều ngược kim đồng hồ để giảm lực hút.

AZ Borucuğu bağlayın və hava tənzimləyicisi işləyən zaman səviyyənin dəyişməsini yoxlamaq üçün hava ölçü cihazını yoxlayın. Hava tənzimləyicisini çevirməklə həkimin göstərişinə əsasən hava səviyyəsini tənzimləyin. Qeyd: Daha yüksək vakuum əldə etmək üçün tənzimləyicini "+" saat əqrəbi istiqamətində və ya daha aşağı vakuum üçün saat əqrəbinin əksinə çevirin

EE Pange toru kokku ja kontrollige vaakumnäidiku järgi, kas tase muutub, kui vaakumi regulaator töötab. Reguleerige vaakum arsti määratud tasemele, keerates vaakumi regulaatorit. Märkus. Keerake regulaatorit päripäeva sümboli “+” suunas, et vaakumi taset suurendada, või vastupäeva, et vaakumi taset vähendada.

TH บีบท่อซิลิโคนเบาๆ เพื่อทดสอบเกจ์แสดงแรงดันสุญญากาศ เข็มบนเกจ์จะเลื่อนขึ้นลงเมื่อปรับปุ่มปรับแรงดันสุญญากาศ ปรับให้ระดับแรงดันสุญญากาศเป็นไปตามคำแนะนำของแพทย์ โดยการหมุนปุ่มปรับแรงดันสุญญากาศ. หมายเหตุ: หมุนปุ่มปรับแรงดันสุญญากาศตามเข็มนาฬิกา (ทางเครื่องหมาย “+”) เพื่อเพิ่มแรงดัน และหมุนทวนเข็มนาฬิกา เพื่อลดแรงดัน

KZ Түтікшелерді басып, мановакууметрді тексеріңіз, вакуум реттеушісін бұрғанда, деңгейлер ауитқиды. Вакуум реттеушісін бұра отырып, дәрігер ұсынысы бойынша, вакуум деңгейін реттеңіз. Ескертпе: Вакуум деңгейі жоғарырақ болу үшін, реттеушіні «+» жағына сағат бағытымен бұраңыз; немесе вакуум деңгейін төмендету үшін жағына сағат бағытына қарсы бағытымен бұраңыз.

LV Aizspiediet cauruli un pārbaudiet ar vakuummetru, vai vakuuma līmenis mainās, kad darbina vakuuma regulatoru. Pielāgojiet vakuuma līmeni atbilstoši ārsta ieteikumam, pagriežot vakuuma regulatoru. Piezīme. Pagrieziet regulatoru pulksteņa rādītāja virzienā, virzot to uz “+”, lai iegūtu lielāku vakuumu; vai pretēji pulksteņa rādītāja virzienam, lai vakuumu samazinātu.

HR Presavinite cijev i ispitajte mjerač vakuuma tako da pratite varira li razina vakuuma za vrijeme djelovanja regulatora. Jačinu vakuuma podesite prema preporuci liječnika. Napomena: Za jači vakuum, okrenite regulator u smjeru kazaljke na satu, odnosno u “+” smjeru; ili suprotno od smjera kazaljke na satu smjeru za slabiji vakuum.

UA Поверніть трубку і перевірте вакуумний манометр, щоб переконатися, що рівень змінюється, коли вакуумний регулятор увімкнений. Налаштуйте рівень вакууму, запропонований лікарем, шляхом повертання вакуумного регулятора. Примітка: Поверніть регулятор за годинниковою стрілкою, у напрямку “+”, щоб отримати більш високий вакуум; або проти годинникової стрілки для більш низького рівня вакууму.

LT Suspauskite vamzdelius ir patikrinkite vakuumetrą norėdami išbandyti, ar įjungus vakuumo reguliatorių vakuumo lygis skiriasi. Sukdami vakuumo reguliatorių nustatykite gydytojo nurodytą vakuumo lygį. Pastaba. Norėdami padidinti vakuumo lygį, sukite reguliatorių pagal laikrodžio rodyklę („+“ kryptimi), o norėdami sumažinti – prieš laikrodžio rodyklę.

CZ Spusťte trubičku a zkontrolujte ukazatel vakua, abyste vyzkoušeli, zda se úroveň mění při používání regulátoru vakua. Otáčením regulátoru vakua nastavte úroveň vakua předepsanou lékařem. Poznámka: Otáčením regulátoru po směru hodin ve směru „+“ se vakuum zvyšuje; otáčením proti směru hodin se vakuum snižuje.

RO Se strânge tubul și se verifică manometrul de vid pentru a vedea dacă nivelul variază atunci când regulatorul de vid este acționat. Se reglează nivelul vidului prescris de către medic rotind regulatorul de vid. Notă: Se rotește regulatorul în sensul acelor de ceasornic, spre ”+”, pentru a obține un vid mai intens, sau în sens antiorar pentru un vid mai redus.

EL Συμπτύξτε τον σωλήνα και ελέγξετε το μετρητή κενού για να τεστάρετε ότι το επίπεδο μεταβάλλεται όταν ο ρυθμιστής κενού ενεργεί. Ρυθμίστε το επίπεδο του κενού σύμφωνα με τις οδηγίες του γιατρού στρέφοντας τον ρυθμιστή κενού. Σημείωση: Γυρίστε το ρυθμιστή δεξιόστροφα προς την κατεύθυνση “+” για να αποκτήσετε ένα υψηλότερο κενό? ή αριστερόστροφα για χαμηλότερο κενό.

SK Stisnite cev in preverite vakuumski merilnik, da ugotovite, če se raven spreminja, ko je regulator vakuuma aktiviran. Z obračanjem regulatorja vakuuma prilagodite stopnjo vakuuma, ki jo predpiše zdravnik. Opomba: Regulator obrnite v smeri urinega kazalca oz. proti »+«, da dosežete višji vakuum; ali pa v smeri proti urinemu kazalcu da vakuum znižate.

7

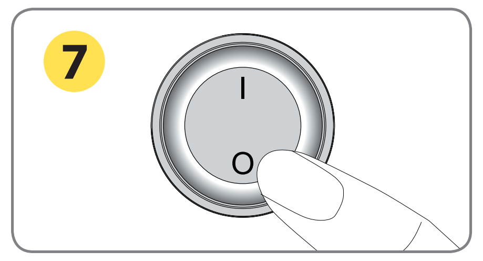

EN Place the switch to the “O” (OFF) position

BG Поставете ключа в положение “O” (ИЗКЛЮЧЕНО)

TH สับสวิตซ์เปิด/ปิดไปที่ “O” เพื่อปิดเครื่อง

RU Установите переключатель в положении «0» (OFF)

EE Seadke lüliti asendisse “O” (väljas).

HR Postavite prekidač u “O” (OFF) poziciju

AZ Açarı “O” (SÖN) vəziyyətə gətirin

LV Novietojiet slēdzi stāvoklī “O” (IZSLĒGTS).

CZ Přepněte vypínač do polohy „O“ (VYPNUTO)

KZ Қосқышты “O” (OFF) күйіне орнатыңыз

LT Nustatykite jungiklio padėtį O (IŠJUNGTA)

SK Stikalo potisnite v položaj » O « (izklop)

UA Вимкніть прилад - режим з маркуванням “O” (OFF)

EL Τοποθετήστε το διακόπτη στη θέση “O” (OFF)

RO Se pune întrerupătorul în poziția “O” (OFF)

VI Tắt công tắc ở vị trí “O”

Starting the Suction

8

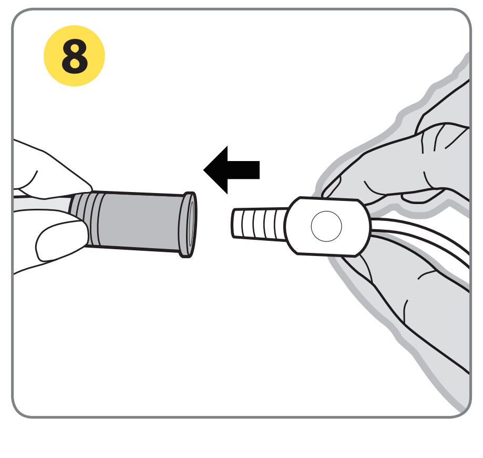

EN Connect the suction catheter to the connecting PVC tubing (Ø: 7mm, L: 180cm)

KZ Аспирациялық катетерді ПВХ түтікшелеріне қосыңыз (Ø7 мм,180см)

BG Свържете аспирационния катетър със свързващия PVC маркуч (Ø7 mm, 180 cm)

LT Prie jungiamojo PVC vamzdelio (Ø7 mm skersmens, 180 cm ilgio) prijunkite siurbimo kateterį.

TH ใส่หลอดสวนแบบใช้แล้วทิ้งเข้าไปในท่อต่อ PVC (Ø7 มม., 180 ซม.)

SK Sesalni kateter povežite s cevko PVC (Ø7 mm, 180 cm)

RU Присоедините всасывающий катетер к соединительной трубке из ПВХ (Ø7 мм,180см)

UA Підключить дренажний катетер до з’єднувальної трубки PVC (Ø7 mm,180cm)

EE Ühendage imikateeter polüvinüülkloriidist ühendustoruga (Ø7 mm, 180 cm)

EL Συνδέστε τον καθετήρα αναρρόφησης με τον σωλήνα PVC. (Ø7 mm, 180cm).

HR Spojite usisni kateter s PVC cijevi (Ø7 mm, 180 cm)

AZ Sorma kateterini birləşdirici PVC borusuna qoşun (Ø7 mm,180sm)

RO Se conectează cateterul de aspirație la tubul din PVC (Ø7 mm, 180 cm)

LV Pievienojiet atsūkšanas katetru pie savienojošās PVH caurules (Ø7 mm, 180 cm)

VI Kết nối dây hút dịch với ống PVC (Ø7 mm, 180cm)

CZ Připojte odsávací katétr ke spojovací PVC hadičce (Ø7 mm, 180 cm)

9

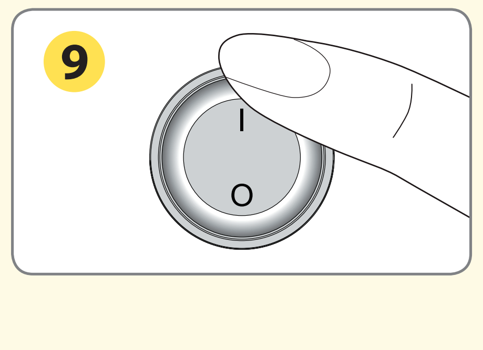

EN Switch on the unit (ON/OFF switch)

KZ Қосқышты “I” (ON) күйіне орнатыңыз

BG Поставете ключа в положение “I” (ВКЛЮЧЕНО)

LT Nustatykite jungiklio padėtį I (ĮJUNGTA)

TH สับสวิตซ์เปิด/ปิดไปที่ “I” เพื่อเปิดเครื่อง

SK Stikalo potisnite v položaj »I« (vklop)

RU Установите переключатель в положении «1» (ON).

UA Увімкніть прилад у режим з маркуванням “I” (ON)

EE Seadke lüliti asendisse “I” (sees)

EL Τοποθετήστε τον διακόπτη “I”στην θέση (ON)

HR Postavite prekidač u “I” (ON) poziciju

AZ Açarı “I” (YANDIRMA) vəziyyətə gətirin

RO Se pune întrerupătorul în poziția “I” (ON)

LV Novietojiet slēdzi stāvoklī “I” (IESLĒGTS)

VI Bật công tắc ở vị trí “I”

CZ Přepněte vypínač do polohy „I“ (ZAPNUTO)

10

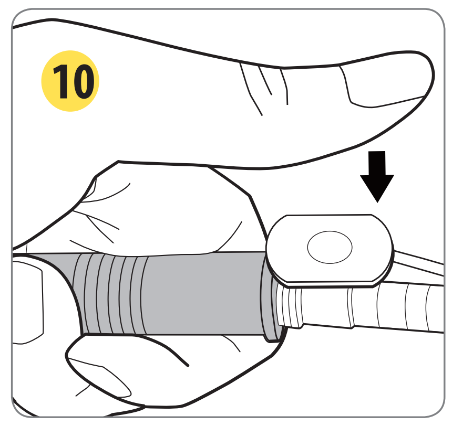

EN Place your finger on the manual regulator to activate the suction

KZ Соруды жандандыру үшін саусағыңызды қолды реттеушіге орнатыңыз

BG Поставете пръста си върху ръчния регулатор, за да активирате вакуума

LT Uždėję pirštą ant rankinio reguliatoriaus, įjunkite siurbimą

TH วางนิ้วลงบนที่ปรับแรงดันสุญญากาศแบบใช้แล้วทิ้งเพื่อเริ่มต้นการใช้หลอดสวน

SK Prst položite na ročni regulator za aktivacijo sesanja

RU Поместите палец на ручной регулятор, чтобы активировать всасывание.

UA Помістіть палець на ручний регулятор для активації всмоктування

EE Pange oma sõrm käsiregulaatorile, et aktiveerida imemine

EL Τοποθετήστε το δάχτυλο σας στο χειροκίνητο ρυθμιστή για να ξεκινήσει η αναρρόφηση

HR Stavite prst na ručni regulator i aktivirajte sukciju

AZ Sorulmanı aktiv etmək üçün barmağınızı əllə tənzimləyiciyə toxundurun

RO Se așează degetul pe regulatorul manual pentru a iniția aspirația

LV Lai aktivētu sūkšanu, uzlieciet pirkstu uz manuālā regulatora

VI Đặt ngón tay của bạn trên lỗ điều chỉnh để kích hoạt hút

CZ Položením prstu na ruční regulátor aktivujte odsávání

11

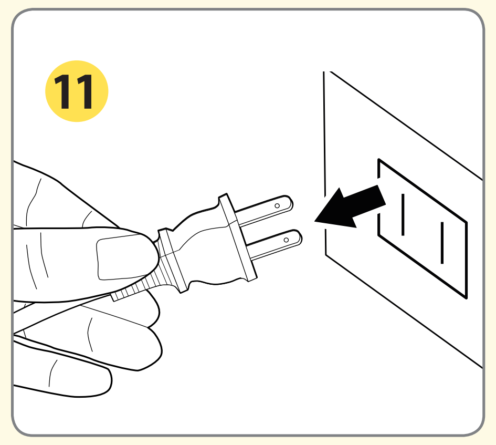

EN After application, switch off the device and remove the AC adaptor from the socket

KZ Қолданғаннан кейін құрылғыны сөндіріп, айнымалы тоқ адаптерін розеткадан ағытыңыз

BG След употреба изключете устройството и извадете AC адаптера от контакта

LT Baigę naudoti, išjunkite prietaisą ir ištraukite KS adapterio kištuką iš elektros lizdo

TH หลังการใช้งาน ปิดเครื่อง แล้วถอดสายไฟออกจากเต้าเสียบ

SK Po uporabi napravo izklopite in adapter za izmenični tok AC izključite iz vtičnice

RU После применения, выключите устройство и выньте адаптер переменного тока из розетки

UA Після застосування, вимкніть пристрій і від’єднайте адаптер змінного струму від розетки

EE Pärast kasutamist lülitage seade välja ja eemaldage toiteplokk vooluvõrgust

EL Μετά την εφαρμογή, απενεργοποιήστε τη συσκευή και αφαιρέστε το μετασχηματιστή AC από την πρίζα

HR Nakon završetka rada ugasite uređaj i isključite AC adapter iz struje.

AZ Tətbiq etdikdən sonra cihazı söndürün və DC adapterini rozetkadan çıxarın

RO După aplicare, se deconectează aparatul și se scoate din priză adaptorul de CA

LV Pēc lietošanas izslēdziet ierīci un izņemiet maiņstrāvas adapteri no sienas ligzdas

VI Tắt công tắc và tháo dây nguồn sau khi dùng

CZ Po aplikaci vypněte zařízení a odpojte adaptér AC od elektrické zásuvky

Disassembling Collection Canister

12

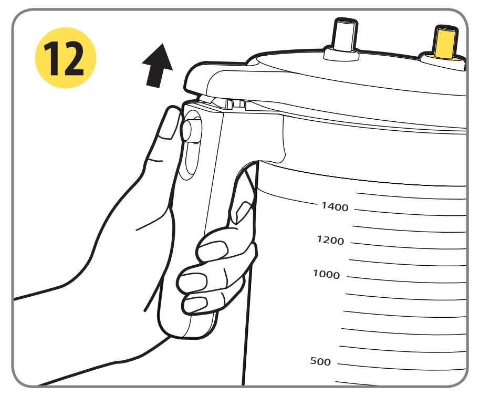

EN Open the collection canister

KZ Жинау ыдысын ашыңыз

BG Отворете контейнера за събиране

LT Atidarykite surinkimo indą

TH เปิดฝากระป๋องซัคชั่นออก

SK Odprite zbirno posodo

RU Откройте емкость

UA Відкрийте ємність для зберігання

EE Avage kogumisanum

EL Ανοίξτε το δοχείο συλλογής

HR Otvorite sabirni spremnik

AZ Toplama bakını açın

RO Se deschide recipientul de colectare

LV Atveriet savākšanas tvertni

VI Tháo nắp bình hút

CZ Otevřete záchytnou nádobu

13

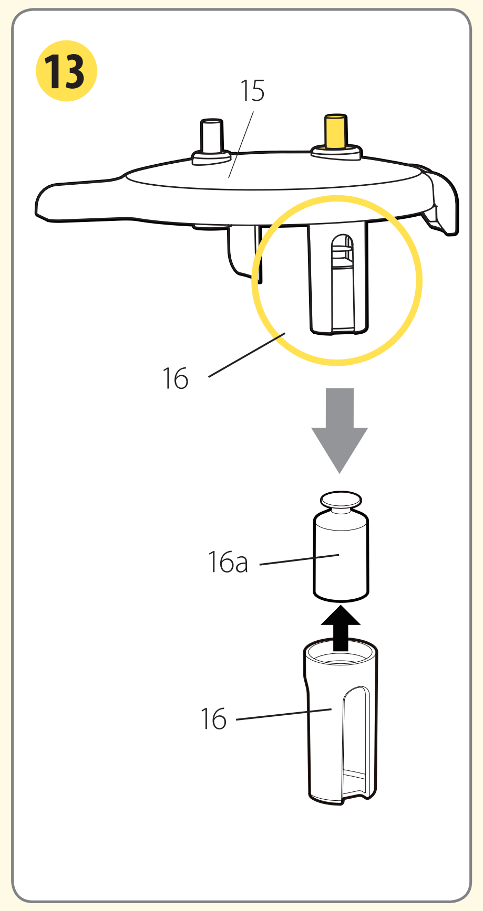

EN Remove the overflow valve(16) from the canister lid (15). Remove the rubber valve and float (16a) from the overflow valve (16)

AZ Buraxıcı klapanı (16) kanistrin qapağından (15) çıxarın. Rezin klapanı və qaravulu (16a) buraxıcı klapandan (16) çıxarın

UA Від’єднайте перепускний клапан (16) від кришки ємності (15). Зніміть гумовий клапан і поплавок (16a) з перепускного клапана (16)

BG Отстранете преливния клапан (16) от капака на контейнера (15). Отстранете гумения клапан и поплавъка (16a) от преливния клапан (16)

LV Izņemiet pārplūdes vārstu (16) no tvertnes vāka (15). Noņemiet gumijas vārstu un pludiņu (16a) no pārplūdes vārsta (16)

EL Αφαιρέστε την βαλβίδα υπερχείλισης (16) από το καπάκι του δοχείου(15). Αφαιρέστε την ελαστική βαλβίδα και το φλοτέρ (16a) από την βαλβίδα υπερχείλισης (16)

TH ถอดวาล์วป้องกันของเหลวไหลย้อน (16) จากฝากระป๋อง (15). ถอดห่วงยาง และท่อพยุง (16a) ออกจากวาล์ว (16)

CZ Sejměte přepadový ventil (16) z víka nádoby (15). Sejměte gumový ventil a plovák (16a) z přepadového ventilu (16)

RU Снимите перепускной клапан (16) с крышки контейнера (15). Снимите резиновый клапан и поплавок (16a) от перепускного клапана(16)

KZ Түсірмелі клапанды (16) ыдыс қақпақшасынан алып тастаңыз (15). Резеңке вентильді және қалтқыны (16a) түсірмелі клапаннан алып тастаңыз

RO Se scoate supapa de preaplin (16) din capacul (15) al recipientului. Se scoate supapa din cauciuc și flotorul (16a) din supapa de preaplin (16)

EE Eemaldage ülevooluklapp (16) anuma kaane (15) küljest. Eemaldage kummist klapp ja ujuk (16a) ülevooluklapist (16)

LT Nuo indo dangtelio (15) nuimkite viršslėgio vožtuvą (16). Nuo viršslėgio vožtuvo (16) nuimkite guminį vožtuvą ir plūdę (16a)

VI Tháo van chống tràn (16) từ nắp hộp nhỏ (15). Tháo van cao su và phao (16a) từ các van tràn (16)

HR Uklonite ventil protiv prelijevanja (16) iz poklopca spremnika (15). Iz ventila protiv prelijevanja (16) izvadite gumeni ventil i plovak (16a)

SK Prelivni ventil (16) odstranite s pokrova posode (15). Odstranite gumijasti ventil in plovec (16a) s prelivnega ventila (16)

14

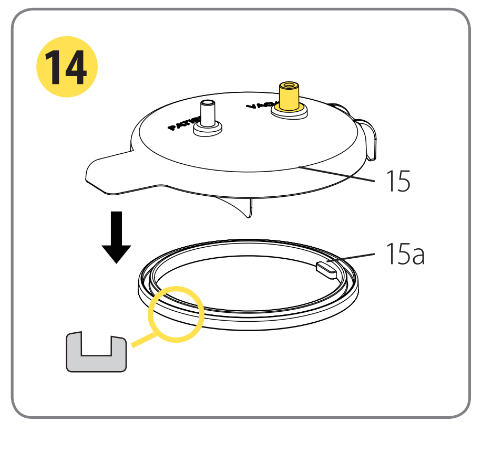

EN Remove the silicone gasket (15a) from the canister lid (15)

AZ Silikon sıxacı (15a) kanistrin qapağından (15) ayırın.

UA Зніміть силіконові прокладки (15a) з кришки ємності (15)

BG Отстранете силиконовото уплътнение (15a) от капака на контейнера (15)

LV Noņemiet silikona paplāksni (15a) no tvertnes vāka (15)

EL Αφαιρέστε την φλάντζα σιλικόνης (15a) από το καπάκι του δοχείου(15)

TH ถอดห่วงซิลิโคน (15a) ออกจากฝากระป๋องซัคชั่น (15)

CZ Sejměte silikonové těsnění (15a) z víka nádoby (15)

RU Снимите силиконовый уплотнитель (15a) с крышки контейнера (15)

KZ Силиконды төсемді (15a) ыдыстың қақпақшасынан алып тастаңыз (15)

RO Se scoate garnitura de silicon (15a) din capacul (15) al recipientului

EE Eemaldage silikoontihend (15a) anuma kaanelt (15)

LT Nuo indo dangtelio (15) nuimkite silikoninį tarpiklį (15a)

VI Tháo nắp bình chứa (15a) và zoăng làm kín (15)

HR Uklonite silikonski prsten (15a) iz poklopca spremnika (15).

SK Odstranite silikonsko tesnilo (15a) s pokrova posode (15)

www.rossmax.com

Warranty Card

This instrument is covered by a 2 year guarantee from the purchase date. The guarantee is valid only on presentation of the guarantee card completed by the dealer confirming purchase date or the receipt. Suction unit accessories are not included. Opening or altering the instrument invalidates the guarantee. The guarantee does not cover damage, accidents or noncompliance with the instruction manual. Please contact your local seller/dealer or www.rossmax.com.

Customer Name: ____________________

Address: ____________________

Telephone: ____________________

E-mail address: ____________________

Product Information

Date of purchase: ____________________

Store where purchased:

____

WARNING: The symbol on this product means that it’s an electronic product and following the European directive 2012/19/EU the electronic products have to be disposed on your local recycling centre for safe treatment.

Rossmax Swiss GmbH,
Tramstrasse 16, CH-9442 Berneck, Switzerland

13485 0120

OBM_QG_SU_V7_V18_ver1846
INOXXXXXX0000000XX

Product identification

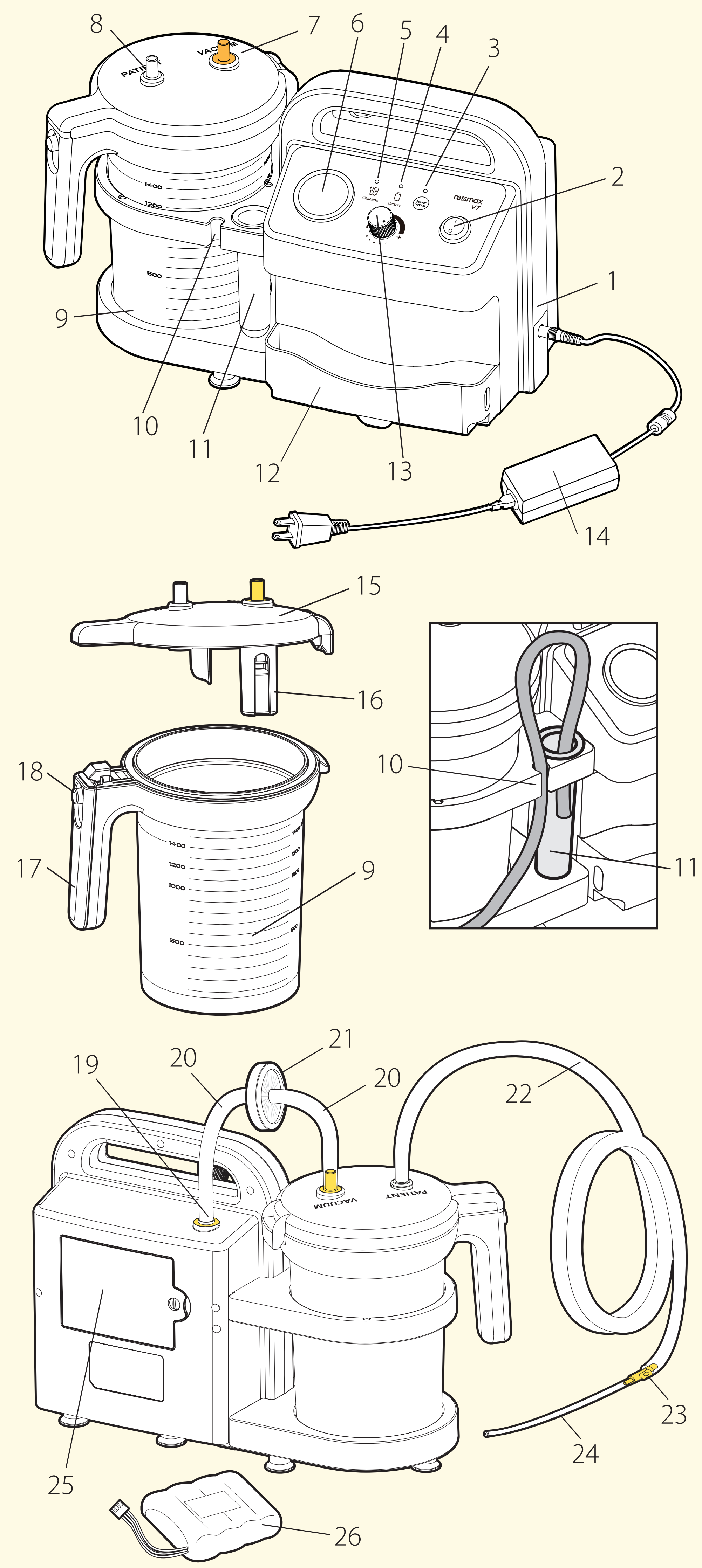

EN

1. Suction unit
2. On/ Off switch
3. Power Saving Key
4. LED indicator of Battery status
5. LED indicator of Charging status
6. Vacuum gauge
7. Canister “VACUUM” inlet
8. Canister “PATIENT” inlet
9. Collection canister (1,400ml)
10. Tubing holder
11. Tubing depository
12. Accessory compartment
13. Vacuum flow adjustment knob/ vacuum regulator
14. AC/DC switching adaptor/ AC adaptor
15. Canister lid
16. Overflow valve
17. Canister supporting handle
18. Switch button of the canister handle
19. Air inlet
20. Connecting silicone tubing (Ø8 mm,14cm)
21. Antibacterial filter
22. Connecting PVC tubing (Ø7 mm,180cm)
23. Disposable manual regulator (Single use)
24. Disposable suction catheter (Single use)
25. Battery Cover
26. Battery Pack: Rechargeable Lithium-ion Battery

Note: Disposable manual regulator (23) and Disposable suction catheter (24) are not supplied by Rossmax.

RU

1. Блок всасывания
2. Кнопка вкл/выкл
3. Кнопка энергосбережения
4. Светодиодный индикатор состояния батареи
5. Светодиодный индикатор состояния зарядки
6. Вакуумметр
7. Входное отверстие канистры «ВАКУУМ»
8. Входное отверстие канистры «ПАЦИЕНТ»
9. Канистра для сбора (1400 мл)
10. Трубкодержатель
11. Трубкопровод
12. Отделение для аксессуаров
13. Ручка регулировки потока вакуума/регулятор вакуума
14. Адаптер переключения AC/DC / адаптер переменного тока
15. Крышка канистры
16. Перепускной клапан
17. Опорная ручка контейнера
18. Кнопка переключателя ручки контейнера
19. Воздухозаборный
20. Подключение силиконовых трубок (Ø8 мм, 14 см)
21. Антибактериальный фильтр
22. Соединение труб из ПВХ (Ø7мм, 180 см)
23. Одноразовый ручной регулятор (одноразовый)
24. Одноразовый всасывающий катетер (одноразовый)
25. Крышка аккумулятора
26. Литий-ионный аккумулятор

Примечание: Одноразовый ручной регулятор (23) и одноразовый всасывающий катетер (24) не поставляются ROSSMAX.

AZ

1. Sorma cihazı
2. Yandırma/Söndürmə açarı
3. Enerjiyə Qənaət düyməsi
4. Batareya statusunun LED göstəricisi
5. Yüklənmə statusunun LED göstəricisi
6. Hava ölçü cihazı
7. Kanistrin "VAKUUM" girişi
8. Kanistrin "PASİENT" girişi
9. Toplama kanistri (1400 ml)
10. Borucuq altığı
11. Boruları saxlama qabı
12. Aksessuar hissəsi
13. Hava axınını tənzimləmə düyməsi/vakuum nizamlayıcısı
14. DC/SC dəyişdirici adapter/DC adapteri
15. Kanistrin qapağı
16. Buraxıcı klapan
17. Kanistri saxlayan qulp
18. kanistr qulpunun keçirmə düyməsi
19. Hava girişi
20. Birləşdirici silikon borucuq (Ø8 mm, 14sm)
21. Antibakterial filtr
22. Birləşdirici RVC borucuq (Ø7mm, 180sm)
23. Birdəfəlik əllə tənzimləyici (Bir dəfəlik istifadə)
24. Birdəfəlik sorma kateteri (Bir dəfəlik istifadə)
25. Batareyanın qapağı
26. Batareya paketi: Təkrar yüklənə bilən litium-ion batareya

Qeyd: Birdəfəlik əllə tənzimləyici (23) və Birdəfəlik sorma kateteri (24) Rossmax tərəfindən təchiz edilmir.

KZ

1. Сорғыш
2. қосу/өшіру қосқышы
3. Энергияны үнемдеу түймесі
4. Батарея жағдайының светодиодты индикаторы
5. Зарядтау үдерісінің светодиодты индикаторы
6. Мановакуумметр
7. «VACUUM» ыдысы саңылауы
8.«PATIENT» ыдысы саңылауы
9. Жинау ыдысы (1400 мл)
10. Түтікшелерді ұстаушы
11. Түтікшелерді сақтаушы
12. Толымдаушы заттар ұяшығы
13. Сору шығынын реттейтін тұтқа/вакуум реттеушісі
14. Айнымалы тоқты қосатын адаптер/айнымалы тоқ адаптері
15. Ыдыс қақпақшасы
16. Түсірмелі клапан
17. Ыдысты ұстайтын тұтқа
18. Ыдыс тұтқасын қосатын түйме
19. Ауаға арналған кіріс саңылауы
20. Силикон түтіктердің түйісілуі (Ø8 ММ,14 см)
21. Бактерияларға қарсы фильтр
22. ПВХ түтіктерінің түйісілуі (Ø7мм,180см)
23. Бір реттік қолдық реттеуші (Бір рет пайдалану)
24. Бір реттік аспирациялық катетер (Бір рет пайдалану)
25. Аккумулятор қақпақшасы
26. батареялар жиынтығы: қайта зарядталатын литий-ион батареясы

Ескертпе: Rossmax бір реттік қолдық реттеушісін (23) және бір реттік аспирациялық катетерді (24) қамтамасыз етпейді .

UA

1. Аспіратор
2. Перемикач вкл / викл
3. Збереження ключа живлення
4. Світлодіодний індикатор стану Батареї
5. Світлодіодний індикатор стану Заряду
6. Манометр
7. Ємність “ВАКУУМ” на вході
8. Ємність “ПАЦІЄНТ” на вході
9. Ємність для зберігання (1,400ml)
10. Тримач трубки
11. Місце для зберігання трубки
12. Відсік для комплектуючих
13. Регулятор потоку / Вакуумний регулятор
14. AC / DC перемикач / адаптер змінного струму
15. Кришка ємності
16. Пропускний клапан
17. Підтримуюча ручка ємності
18. Кнопка перемикач на ручці ємності
19. Подача повітря
20. З’єднувальні силіконові трубки (Ø8 mm, 14см)
21. Антибактеріальний фільтр
22. З’єднувальна трубка PVC (Ø7mm, 180см)
23. Ручний регулятор (одноразового використання)
24. Дренажний катетер (одноразового використання)
25. Кришка батарейного відсіку
26. Акумулятор: Літій-іонна акумуляторна батарея

Примітка: Ручний регулятор (23) та Дренажний катетер (24) не поставляються компанією Rossmax.

RO

1. Unitate de aspirare
2. Întrerupător
3. Buton de economisire a energiei
4. Indicator LED al stadiului de încărcare al bateriei
5. Indicator LED al nivelului de încărcare al bateriei
6. Manometru de vid
7. Intrarea ”VACUUM” a recipientului
8. Intrarea ”PATIENT” a recipientului
9. Recipient de colectare (1400ml)
10. Suport pentru tub
11. Rezervor pentru tub
12. Compartimentul accesoriilor
13. Buton de reglare a debitului de vid/regulator de vid
14. Adaptor de comutare CA/CC / adaptor CA
15. Capacul recipientului
16. Supapă de preaplin
17. Mâner de susținere a recipientului
18. Buton al mânerului recipientului
19. Admisia aerului
20. Tub de conectare din silicon (Ø8 mm, 14 cm)
21. Filtru antibacterian
22. Tub de conectare din PVC (Ø7 mm, 180 cm)
23. Regulator manual (de unică folosință)
24. Cateter de aspirație (de unică folosință)
25. Capacul bateriei
26. Baterie: Baterie reîncărcabilă litiu-ion

Notă: Regulatorul manual de unică folosință (23) și cateterul de aspirație (24) de unică folosință nu sunt furnizate de Rossmax.

BG

1. Аспирационна помпа
2. Бутон за включване/изключване
3. Ключ за икономия на енергия
4. LED индикатор за състоянието на батерията
5. LED индикатор за състоянието на зареждане
6. Измерване на вакуума
7. Вход “VACUUM” (ВАКУУМ) на контейнера
8. Вход “PATIENT” (ПАЦИЕНТ) на контейнера
9. Контейнер за събиране (1400 ml)
10. Държач на маркуча
11. Отделение за съхранение на маркучи
12. Отделение за аксесоари
13. Кръгла дръжка за регулиране на вакуумния поток / регулатор на вакуума
14. Адаптер за превключване на прав и променлив ток (AC/DC)/AC адаптер
15. Капак на контейнера
16. Преливен клапан
17. Дръжка за поддържане на контейнера
18. Бутон на дръжката на контейнера
19. Входен отвор за въздух
20. Свързване на силиконовия маркуч (Ø8 mm, 14 cm)
21. Антибактериален филтър
22. Свързване на PVC маркуч (Ø7 mm, 180 cm)
23. Ръчен регулатор за еднократна употреба (да се използва само веднъж)
24. Аспирационен катетър за еднократна употреба (да се използва само веднъж)
25. Капаче на отделението за батерии
26. Батериен модул: Акумулаторна литиево-йонна батерия

Забележка: Ръчният регулатор за еднократна употреба (23) и аспирационният катетър за еднократна употреба (24) не се предоставят от Rossmax.

EE

1. Vaakumseade
2. Voolulüliti
3. Energiasäästurežiimi klahv
4. Aku oleku LED-näidik
5. Laadimisoleku LED-näidik
6. Vaakuminäidik
7. Anuma sisselaskeava “VACUUM” (vaakum)
8. Anuma sisselaskeava “PATIENT” (patsient)
9. Kogumianum (1400 ml)
10. Voolikuhoidik
11. Torude panipaik
12. Tarvikukarp
13. Vaakumi reguleerimise nupp / vaakumi regulaator
14. Voolualaldi/toiteplokk
15. Anuma kaas
16. Ülevooluklapp
17. Anuma tugikäepide
18. Anuma käepideme lülitusnupp
19. Õhu sisselaskeava
20. Silikoonist ühendustoru (Ø8 mm, 14 cm)
21. Bakterivastane filter
22. Polüvinüülkloriidist ühendustoru (Ø7 mm, 180cm)
23. Ühekordne käsiregulaator (ühekordselt kasutatav)
24. Ühekordne imikateeter (ühekordselt kasutatav)
25.Aku kate
26. Akuplokk: liitium-ioonaku

Märkus: Ühekordset käsiregulaatorit (23) ja ühekordset imikateetrit (24) ei tarni Rossmax.

LV

1. Sūkšanas bloks
2. Ieslēgšanas/izslēgšanas slēdzis
3. Enerģijas taupīšanas atslēga
4. LED indikators akumulatora stāvoklim
5. LED indikators uzlādes stāvoklim
6. Vakuummetrs
7. Tvertnes ievads “VACUUM” (VAKUUMS)
8. Tvertnes ievads “PATIENT” (PACIENTS)
9. Savākšanas tvertne (1400 ml)
10. Cauruļvada turētājs
11. Caurules nodalījums
12. Piederumu nodalījums
13. Vakuuma plūsmas pielāgošanas poga / vakuuma regulators
14. Pārslēdzamais AC/DC adapteris/ Maiņstrāvas adapteris
15. Tvertnes vāks
16. Pārplūdes vārsts
17. Tvertnes atbalsta rokturis
18. Tvertnes roktura slēdža poga
19. Gaisa ievads
20. Savienojošā silikona caurule (Ø8 mm, 14 cm)
21. Antibakteriālais filtrs
22. Savienojošā PVH caurule (Ø7 mm, 180 cm)
23. Vienreizlietojamais manuālais regulators (Vienreizējai lietošanai)
24. Vienreizlietojamais atsūkšanas katetrs (Vienreizējai lietošanai)
25. Akumulatora vāks
26. Akumulatora bloks: uzlādējams litija jonu akumulators

Piezīme: Vienreizlietojamo manuālo regulatoru (23) un vienreizlietojamo atsūkšanas katetru (24) Rossmax nepiegādā.

LT

1. Atsiurbėjas
2. Įjungimo ir išjungimo jungiklis
3. Energijos taupymo mygtukas
4. Akumuliatoriaus būsenos indikatorius
5. Įkrovimo būsenos indikatorius
6. Vakuumetras
7. Indo jungtis VACUUM (VAKUUMAS)
8. Indo jungtis PATIENT (PACIENTAS)
9. Surinkimo indas (1 400 ml)
10. Vamzdelių laikiklis
11. Vamzdelių dėklas
12. Pagalbinių reikmenų dėtuvė
13. Vakuumo srauto reguliavimo rankenėlė / vakuumo reguliatorius
14. KS / NS perjungimo adapteris / KS adapteris
15. Indo dangtelis
16. Viršslėgio vožtuvas
17. Atraminė indo rankena
18. Indo rankenos jungiklis
19. Oro įėjimo anga
20. Jungiamasis silikoninis vamzdelis (8 mm skersmens, 14 cm ilgio)
21. Antibakterinis filtras
22. Jungiamasis PVC vamzdelis (7 mm skersmens, 180 cm ilgio)
23. Vienkartinis rankinis reguliatorius (vienkartinio naudojimo)
24. Vienkartinis siurbimo kateteris (vienkartinio naudojimo)
25. Akumuliatoriaus dangtelis
26. Akumuliatorius: įkraunamas ličio jonų akumuliatorius

Pastaba: Vienkartinio rankinio reguliatoriaus (23) ir vienkartinio siurbimo kateterio (24) „Rosmax“ netiekia.

EL

1. Συσκευή αναρρόφησης
2. Διακόπτης On / Off
3. Εξοικονόμηση ενέργειας
4. Ενδεικτική λυχνία LED κατάστασης μπαταρίας
5. Ενδεικτική λυχνία LED φόρτισης
6. Μετρητής κενού
7. Είσοδος «ΚΕΝΟΥ» Κανίστρου
8. Είσοδος «ΑΣΘΕΝΗ» Κανίστρου
9. Χωρητικότητα Δοχείου(1,400ml)
10. Στήριγμα σωλήνα
11. Αποθήκευση σωλήνα
12. Τμήμα Αξεσουάρ
13. Κουμπί ρύθμισης ροής κενού / ρυθμιστής κενού
14. AC/DC μετασχηματιστής/ AC τροφοδοτικό
15. Καπάκι Δοχείου
16. Βαλβίδα Υπερχείλισης
17. Λαβή υποστήριξης δοχείου
18. Μπουτόν αλλαγής της λαβής του δοχείου
19. Είσοδος Αέρα
20. Υποδοχή Σωλήνα Σιλικόνης (Ø8 mm,14cm)
21. Αντιβακτηριακό φίλτρο
22. Σύνδεση Σωλήνα PVC (Ø7mm,180cm)
23. Χειροκίνητος ρυθμιστής (μίας χρήσης)
24. Καθετήρας αναρρόφησης (μίας χρήσης)
25. Κάλλυμα μπαταρίας
26. Μπαταρία:ΕπαναφορτιζόμενηΛιθίου Μπαταρίας

Σημείωση: Ο χειροκίνητος ρυθμιστής (23) και ο καθετήρας αναρρόφησης (24) δεν παρέχονται από την Rossmax.

VI

1. Lưu lượng hút
2. Công tắc On / Off
3. Nút công tắc pin
4. Thông báo tình trạng pin bằng LED
5. Thông báo trạng thái sạc pin bằng LED
6. Đồng hồ áp lực hút
7. Đầu kết nối bình hút dịch với thân máy.
8. Đầu hút dịch
9. Bình chứa dịch (1,400ml)
10. Ống hút khí
11. Ống hút dịch
12. Ngăn để phụ kiện
13. Núm điều chỉnh chân không
14. Bộ đổi nguồn
15. Nắp bình hút dịch
16. Van chống tràn
17. Zoăng làm kín
18. Nút tháo nắp bình chúa dịch đầu vào
19. Đầu hút khí
20. Ống silicon (Ø8 mm, 14cm)
21. Lọc kháng khuẩn
22. Ống PVC (Ø7mm, 180cm)
23. Ống hút dịch (dùng một lần)
24. Dây hút dịch (dùng một lần)
25. Nắp pin
26. Pin sạc Lithium-ion

Chú ý: Không sử dụng ống hút dịch và ống hút khí không được cung cấp bởi Rossmax(23)(24).

TH

1. เครื่องดูดเสมหะ
2. ปุ่มเปิด/ปิด
3. สัญลักษณ์ประหยัดพลังงาน
4. ไฟ LED แสดงสถานะแบตเตอรี่
5. ไฟแสดงสถานะการชาร์จไฟ
6. เกจ์แสดงแรงดันสุญญากาศ
7. ช่องเสียบสายสุญญากาศ “VACUUM”
8. ช่องเสียบสายซัคชั่น “PATIENT”
9. กระป๋องซัคชั่น (1,400 มล.)
10. สายรัดกระป๋องซัคชั่น
11. ช่องเก็บท่อเชื่อม PVC
12. ช่องใส่อุปกรณ์เสริม
13. ปุ่มปรับแรงดันสุญญากาศ
14. สายต่อ อแดปเตอร์
15. ฝากระป๋องซัคชั่น
16. วาล์วป้องกันของเหลวไหลย้อน
17. หูจับกระป๋องซัคชั่น
18. ปุ่มเปิดฝากระป๋องซัคชั่น
19. ช่องอากาศ
20. ท่อซิลิโคนเชื่อมต่อ (Ø8 มม., 14 ซม.)
21. ตัวกรองป้องกันแบคทีเรีย
22. ท่อต่อ PVC (Ø7 มม., 180 ซม.)
23. ที่ปรับแรงดันสุญญากาศแบบใช้แล้วทิ้ง (อุปกรณ์ใช้ครั้งเดียว)
24. หลอดสวนแบบใช้แล้วทิ้ง (อุปกรณ์ใช้ครั้งเดียว)
25. ฝาปิดช่องใส่แบตเตอรี่
26. แบตเตอรี่: แบตเตอรี่ลิเธียม-ไอออนที่ชาร์จไฟใหม่ได้

หมายเหตุ: ที่ปรับแรงดันสุญญากาศแบบใช้แล้วทิ้ง (24) และหลอดสวนแบบใช้แล้วทิ้ง (23) ไม่ได้จัดจำหน่ายโดย Rossmax

HR

1. Usisna jedinica
2. Prekidač za uključivanje / isključivanje
3. Tipka za uštedu energije
4. LED indikator stanja baterije
5. LED indikator o napunjenosti baterije
6. Mjerač vakuuma
7. Ulaz “VAKUUM” na spremniku
8. Ulaz “PACIJENT” na spremniku
9. Sabirni spremnik (1,400ml)
10. Držač cijevi
11. Posuda za odlaganje cijevi
12. Pretinac za pribor
13. Gumb za podešavanje brzine protoka / regulator vakuuma
14. AC/DC adapter /AC adapter
15. Poklopac spremnika
16. Ventil protiv prelijevanja
17. Ručka spremnika
18. Prekidač na ručki spremnika
19. Ulaz zraka
20. Silikonska cijev s priključnikom (Ø8 mm, 14cm)
21. Antibakterijski filter
22. PVC cijev s priključnikom (Ø7mm, 180cm)
23. Jednokratni ručni regulator (jednokratna uporaba)
24. Jednokratni usisni kateter (jednokratna uporaba)
25. Poklopac baterije
26. Baterija: punjiva litij-ionska baterija

Napomena: Rossmax ne isporučuje jednokratni ručni regulator (23) i jednokratni usisni kateter (24).

CZ

1. Odsávací jednotka
2. Vypínač
3. Tlačítko řízení spotřeby
4. Indikátor LED stavu baterie
5. Indikátor LED stavu nabíjení
6. Ukazatel vakua
7. Vstup do nádoby „VACUUM (VAKUUM)“
8. Vstup do nádoby „PATIENT (PACIENT)“
9. Záchytná nádoba (1 400 ml)
10. Držák hadiček
11. Úložné místo pro hadičky
12. Přihrádka na příslušenství
13. Knoflík pro nastavení toku vakua/regulátor vakua
14. Adaptér přepínání AC/DC/adaptér AC
15. Víko nádoby
16. Přepadový ventil
17. Praktické držadlo nádoby
18. Přepněte tlačítko na držadle nádoby
19. Vstup vzduchu
20. Spojovací silikonová hadička (Ø8 mm, 14 cm)
21. Antibakteriální filtr
22. Spojovací PVC hadička (Ø7 mm, 180 cm)
23. Spotřební ruční regulátor (jednorázový)
24. Spotřební odsávací katétr (jednorázový)
25. Víčko přihrádky baterie
26. Baterie: nabíjecí lithium-iontová baterie

Poznámka: Spotřební ruční regulátor (23) a spotřební odsávací katétr (24) nedodává společnost Rossmax.

SK

1. Sesalna naprava
2. Vklopno-izklopno stikalo
3. Tipka za varčevanje z energijo
4. LED indikator stanja baterije
5. LED indikator stanja polnjenja
6. Vakuumski merilnik
7. Vhod na posodi “VACUUM” (VAKUUM)
8. Vhod na posodi “PATIENT” (PACIENT)
9. Zbirna posoda (1,400 ml)
10. Držalo za cevke
11. Shramba za cevke
12. Predal za pripomočke
13. Gumb za prilagoditev pretoka vakuuma/regulator vakuuma
14. Adapter za preklop AC/DC/adapter za izmenični tok AC
15. Pokrov posode
16. Prelivni ventil
17. Oporna ročica za posodo
18. Stikalo za ročico posode
19. Odprtina za dovajanje zraka
20. Silikonska cev (Ø8 mm, 14 cm)
21. Protibakterijski filter
22. Cev PVC (Ø7 mm, 180 cm)
23. Ročni regulator za enkratno uporabo (enkratna uporaba)
24. Sesalni kateter za enkratno uporabo (enkratna uporaba)
25. Pokrov predala za baterije
26. Baterija: litij-ionska baterija za ponovno polnjenje

Opomba: podjetje Rossmax ne dobavlja ročnega regulatorja za enkratno uporabo (23) in sesalnega katetra za enkratno uporabo (24).

Assembling Procedures

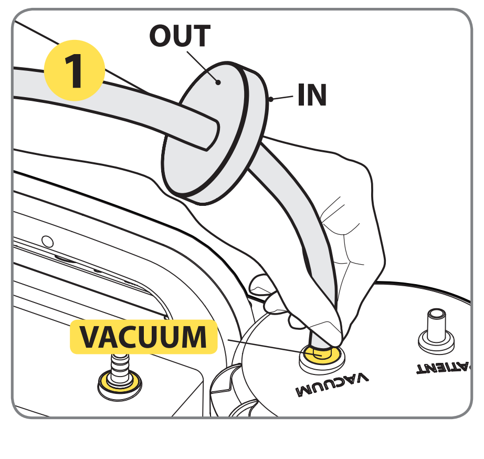

EN Connect one end of the connecting silicone tubing (Ø: 8 mm, L: 14cm), with the antibacterial filter marked “IN” side, to the canister VACUUM inlet marked in Yellow

UA Підключіть один кінець з’єднувальної силіконової трубки (Ø8 mm, 14см), з антибактеріальним фільтром та маркуванням “IN”, до вхідного отвору ВАКУУМНОЇ ємності.

LV Pievienojiet vienu savienojošās silkona caurules (Ø8 mm, 14 cm) galu ar antibakteriālā filtra pusi, kas marķēta ar “IN”, pie tvertnes ievada VACUUM (VAKUUMS), kas marķēts dzeltenā krāsā.

TH ต่อท่อข้างหนึ่งของท่อซิลิโคนเชื่อมต่อ (Ø8 มม.,14 ซม.) กับตัวกรองป้องกันแบคทีเรียด้านที่มีคำว่า “IN” เข้ากับช่องเสียบสายสุญญากาศ “VACUUM”

RU Присоедините один конец соединительной силиконовой трубки (Ø8 мм,14см), с антибактериальным фильтром с маркировкой «IN», к впускному отверстию в емкости ВАКУУМ.

RO Se conectează un capăt al tubului de silicon (Ø8 mm, 14 cm), cu partea filtrului antibacterian marcată “IN”, la intrarea VACUUM a recipientului

LT Prijunkite jungiamojo silikoninio vamzdelio (8 mm skersmens, 14 cm ilgio) galą, esantį IN (Į) pažymėtoje antibakterinio filtro pusėje, prie geltonai pažymėtos surinkimo indo jungties VACUUM (VAKUUMAS).

HR Spojite jedan kraj silikonske cijevi (Ø8 mm, 14 cm) s okrenutom “IN” oznakom antibakterijskog filtera prema spremniku u ulaz VAKUUM.

AZ Birləşdirici silikon borucuğun (Ø8 mm,14sm) antibakterial filtrli, “IN” nişanlı ucunu kanistrin sarı rəngli VAKUUM girişinə qoşun.

BG Свържете единия край на силиконовия маркуч (Ø8 mm, 14 cm), със страната на антибактериалния филтър, отбелязана с “IN” към входа VACUUM (ВАКУУМ), маркиран с жълто, на контейнера.

EL Συνδέστε το ένα άκρο του συνδετικού σωλήνα σιλικόνης (Ø8 mm, 14 εκατοστά), με το αντιβακτηριδιακό φίλτρο με την ένδειξη πλευρά “IN”, στην είσοδο του κανίστρου VACUUM

CZ Připojte jeden konec spojovací silikonové trubičky (Ø8 mm, 14 cm) se stranou antibakteriálního filtru označenou „IN (VSTUP)“ ke vstupu nádoby VACUUM (VAKUUM) označeném žlutě

KZ Силикон түтіктерінің түйілісін (Ø8 ММ,14 см) бактерияға қарсы фильтрге «IN» деп белгіленген жағымен VACUUM ыдысының саңылауына қосыңыз.

EE Ühendage silikoonist ühendustoru (Ø8 mm, 14 cm) üks ots, mille bakterivastase filtri küljel on märge “IN” (sisse), anuma kollase sisselaskeavagaVACUUM (vaakum).

VI Kết nối một đầu của ống silicone (Ø8 mm, 14cm), với lọc kháng khuẩn được đánh dấu “IN” , và nắp bình chứa dịch

SK En konec silikonske cevi (Ø8 mm, 14 cm) s stranjo s protibakterijskim filtrom, označenim z »IN«, priključite na vhod VACUUM na posodi.

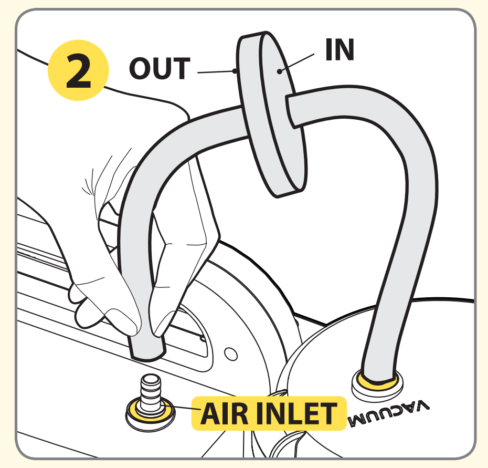

EN Connect the other end, with the antibacterial filter marked “OUT” side, to the “AIR INLET” connector marked in Yellow of the suction unit

UA Протилежний кінець з антибактеріальним фільтром та маркуванням “OUT”, з’єднайте з гніздом “подачі повітря” всмоктувального блоку.

LV Pievienojiet otro galu ar antibakteriālā filtra pusi, kas marķēta ar “OUT” (ĀRĀ), pie savienotāja “AIR INLET” (GAISA IEVADS), kas marķēts dzeltenā krāsā, uz sūkšanas bloka.

TH ต่อท่ออีกข้างหนึ่ง กับตัวกรองป้องกันแบคทีเรียด้านที่มีคำว่า “OUT” เข้ากับช่องอากาศของตัวเครื่องดูดเสมหะ

RU Подключите другой конец с антибактериальным фильтром с маркировкой «OUT», к разъему «AIR INLET» всасывающего устройства.

RO Se conectează celălalt capăt, cu partea filtrului antibacterian marcată “OUT”, la conectorul “AIR INLET” al unității de aspirație.

LT Kitą vamzdelio galą, esantį OUT (IŠ) pažymėtoje antibakterinio filtro pusėje, prijunkite prie geltonai pažymėtos siurbimo įrenginio ORO ĮĖJIMO jungties.

HR Drugi kraj, s oznakom “OUT” na antibakterijskom filteru, spojite u priključak “ULAZ ZRAKA” na usisnoj jedinici.

AZ Antibakterial filtrli, “OUT” nişanlı digər ucunu sorma cihazının sarı rəngli “HAVA GİRİŞİ” birləşdiricisinə qoşun.

BG Свържетедругиякрай,т.е.настранатасантибактериалния филтър, маркирана с “OUT”, към конектора “AIR INLET”, отбелязан в жълто, на аспирационната помпа.

EL Συνδέστε το άλλο άκρο, με το αντιβακτηριδιακό φίλτρο με την ένδειξη πλευρά “OUT”, στην υποδοχή “ΕΙΣΟΔΟΣ ΑΕΡΑ” της μονάδας αναρρόφησης.

CZ Druhý konec se stranou antibakteriálního filtru označenou „OUT (VÝSTUP)“, připojte ke konektoru „AIR INLET (VSTUP VZDUCHU)“ označeném žlutě na odsávací jednotce.

KZ Басқа шетін бактерияға қарсы фильтрдің «OUT» деп белгіленген жағымен «AIR INLET» сорғыштың қосқышына қосыңыз.

EE Ühendage teine ots, mille bakterivastase filtri küljel on märge “OUT” (välja), ühendusavaga “AIR INLET” (õhu sisselask), mis on vaakumseadmel tähistatud kollase värviga.

VI Đầu còn lại kết nối với đường khí hút trên thân máy.

SK Drugi konec na strani s protibakterijskim filtrom, označenim z »OUT«, povežite s priključkom »AIR INLET« (odprtina za dovajanje zraka) na sesalni enoti.

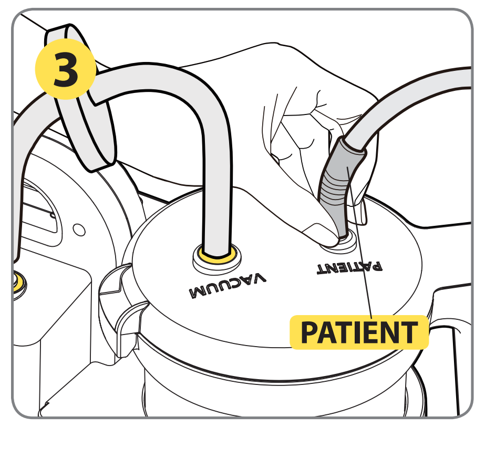

EN Connect the connecting PVC tubing (Ø: 7mm, L: 180cm) to the canister “PATIENT” inlet

RU Подсоедините соединительную трубку из ПВХ (Ø7 мм,180см) к впускному отверстию контейнера «ПАЦИЕНТ»

AZ Birləşdirici PVC borucuğunu (Ø7 mm,180sm) bakın “PASİENT” girişinə qoşun

KZ ПВХ түтіктерінің түйісілуін (Ø7 мм,180см) “PATIENT” ыдысының саңылауына қосыңыз.

UA Підключіть з’єднувальну трубку PVC (Ø7 mm, 180см) до ємності “ПАЦІЄНТ” на вход

RO Se conectează tubul din PVC (Ø7 mm, 180 cm) la intrarea “PATIENT” a recipientului

BG Свържете свързващия PVC маркуч (Ø7 mm, 180 cm) към входа “PATIENT” (ПАЦИЕНТ) на контейнера

EE Ühendage polüvinüülkloriidist ühendustoru (Ø7 mm, 180 cm) anuma sisselaskeaga “PATIENT” (patsient)

LV Pievienojiet savienojošo PVH cauruli (Ø7 mm, 180 cm) pie tvertnes ievada “PATIENT” (PACIENTS)

LT Jungiamąjį PVC vamzdelį (Ø7 mm skersmens, 180 cm ilgio) prijunkite prie surinkimo indo jungties PATIENT (PACIENTAS).

EL Συνδέστε το συνδετικό σωλήνα PVC (Ø7mm, 180 εκατοστά) στην είσοδο του δοχείου “ΑΣΘΕΝΗ”

VI Nối đầu ống PVC (Ø7 mm, 180cm) vào nắp bình chứa dịch “PATIENT”

TH ต่อท่อ PVC (Ø7 มม., 180 ซม.) เข้ากับช่องเสียบสายซัคชั่น “PATIENT” ของกระป๋องซัคชั่น

HR PVC cijev (Ø7 mm, 180 cm) spojite sa spremnikom u ulaz “PACIJENT”.

CZ Připojte spojovací PVC hadičku (Ø7 mm, 180 cm) ke vstupu nádoby „PATIENT (PACIENT)“

SK Cev PVC (Ø7 mm, 180 cm) priključite na vhod »PATIENT« na posodi.

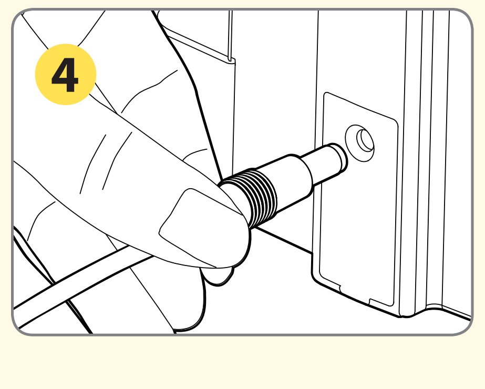

EN Connect the AC adaptor

UA Підключіть AC адаптер

LV Pievienojiet maiņstrāvas adapteri

TH ต่อ ปลั๊กไฟเข้ากับตัวเครื่องเพื่อใช้ไฟฟ้าครัวเรือน

RU Подключите адаптер переменного тока

RO Se conectează adaptorul de CA

LT Prijunkite kintamosios srovės adapterį

HR Priključite AC adapter

AZ DC adapterini qoşun

BG Свързване на AC адаптер

EL Συνδέστε τον μετασχηματιστή AC

CZ Připojte adapter AC

KZ Айнымалы тоқ адаптерін қосыңыз

EE Ühendage toiteplokk

VI Kết nối Bộ đổi nguồn

SK Povežite adapter za izmenični tok AC