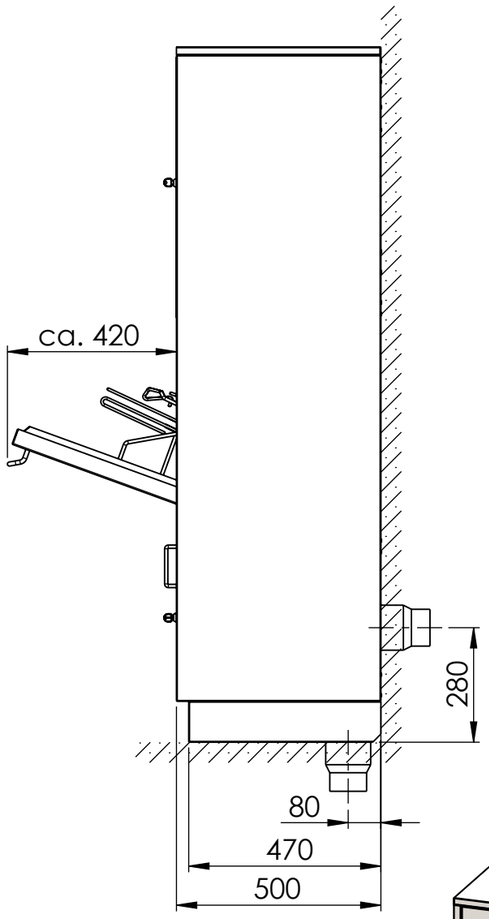

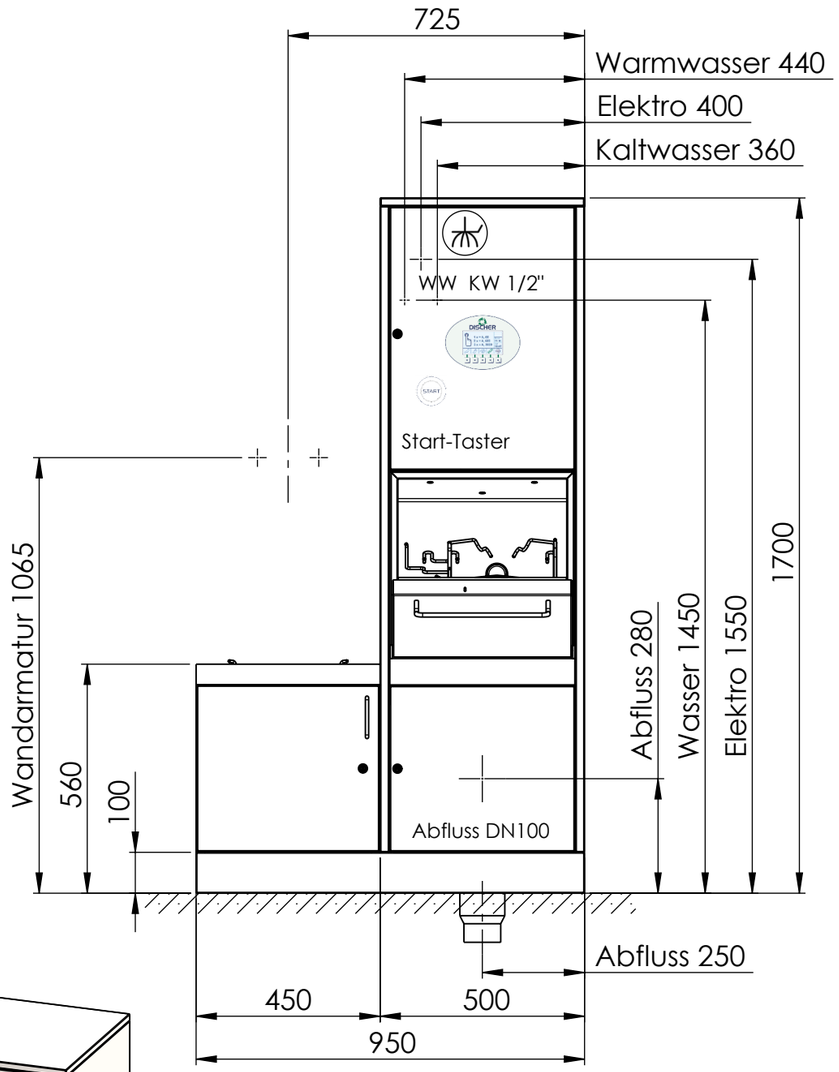

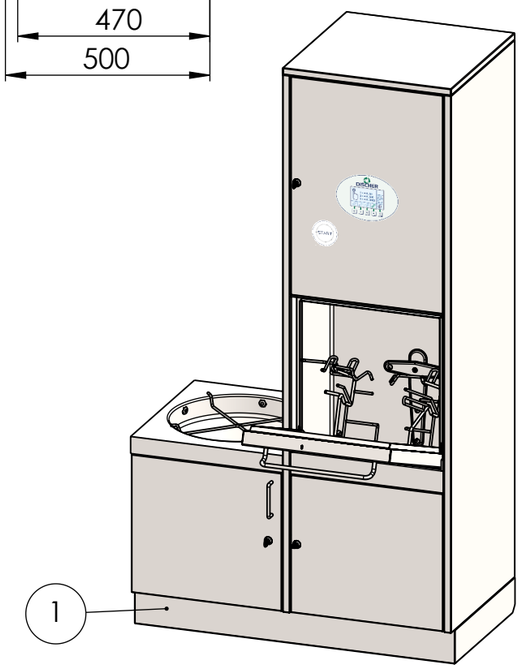

Option	Benennung	Artikel-Nr.
1	Sockel 100	20109
1*	Sockel 100-200	

* Die Option ist in der Zeichnung nicht dargestellt.

Vorgaben:

- Wassertemperatur: Kaltwasser max. 25°C; Warmwasser max. 60°C
- Wasserdruck: 50-800 kPa
- Wasserhärte: 1-28°dH
- Schutzart: IP22
- Absicherung: 16A
- Stromanschluss: 3~400V-3/N/PE 50Hz, 3.6kW
- Abfluss waagerecht oder senkrecht
- Muffe wandbündig oder bodenbündig
- Kaltwasser, Warmwasser, Ablauf und Stromanschluss müssen nach DVWG und VDE Richtlinien vorgerichtet werden
- Schliffrichtung:
  Schränke: Seitenwände, Rückwand und Türen senkrecht,
  Boden, Deckel, Sockel, Einlegeböden und Lichtleisten waagerecht
- **ACHTUNG:** Rauchmelder beachten!

Verfielfältigung oder Weitergabe an Dritte, auch nur auszugsweise, bedarf der schriftlichen Zustimmung der Firma Discher Technik GmbH. Änderungen nach aktuellem Stand der Technik und im Design vorbehalten.

Allgemeintoleranz nach ISO 2768-mK	DIN ISO 128	Maßstab:	Gewicht:
		1:15	

Verantwortl. Abt.:	Technische Referenz	Erstellt durch:	Genehmigt von:	Werkstoff:
Entwicklung	D. Trawert	Biletskyi	M. Nesensohn	1.4301

DISCHER
Discher Technik GmbH
Fuhr 4-6, 42781 Haan-Gruiten
Tel.: +49 (0)2104/2336-0
Fax: +49 (0)2104/233699
E-mail: info@discher.de

Dokumentenart: Standardzeichnung

Ausrichtung: links

Titel, Zusätzlicher Titel: BOY S_L_400V

Artikelnummer: 20216

Änd.	Ausgabedatum	Spr.	Blatt
-	10.11.2022	DE	1/1